АКСОНОМЕТРИЧЕН ЧЕРТЕЖ А

Модел № NETL40915.1 R0617A

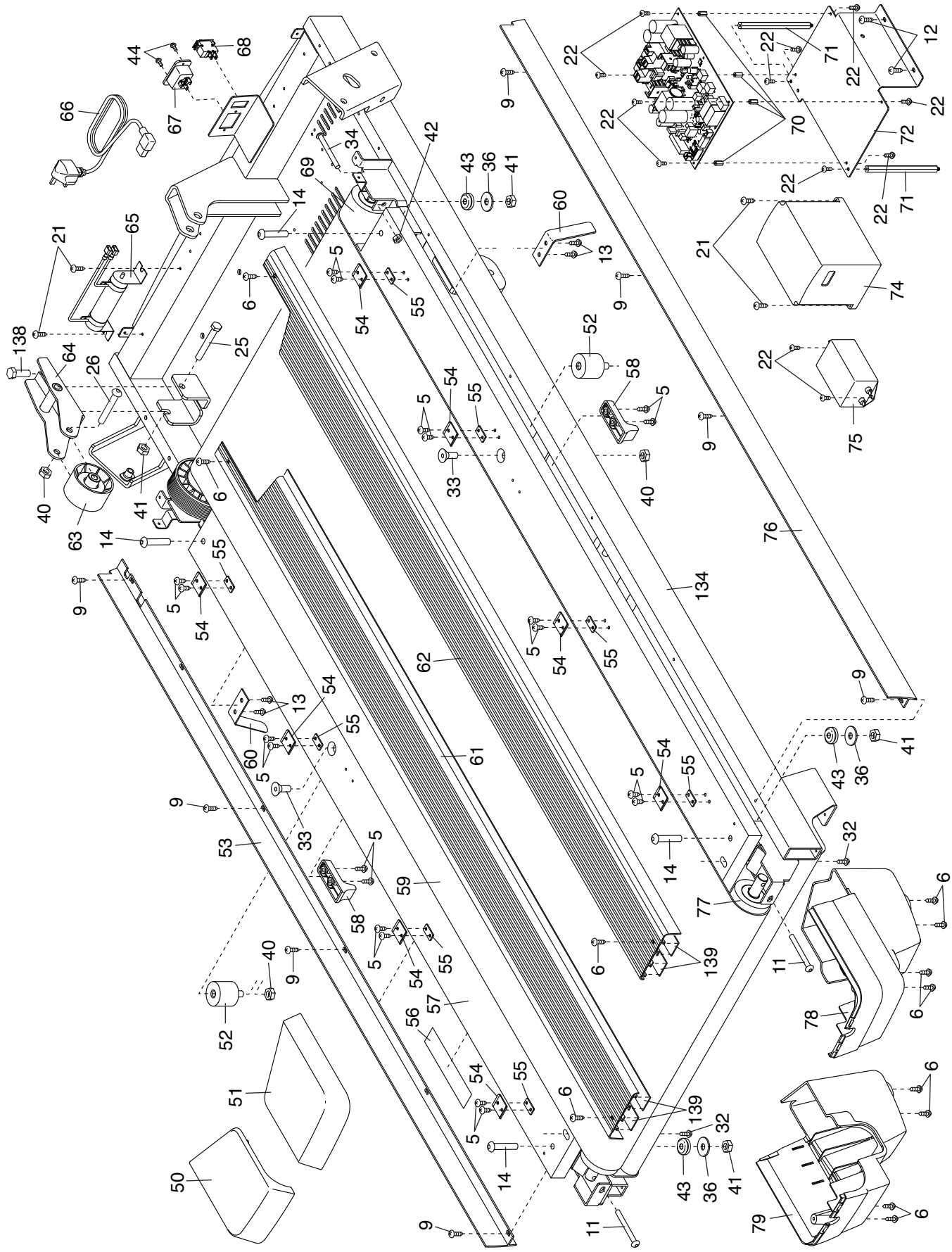

АКСОНОМЕТРИЧЕН ЧЕРТЕЖ В

Модел № NETL40915.1 R0617A

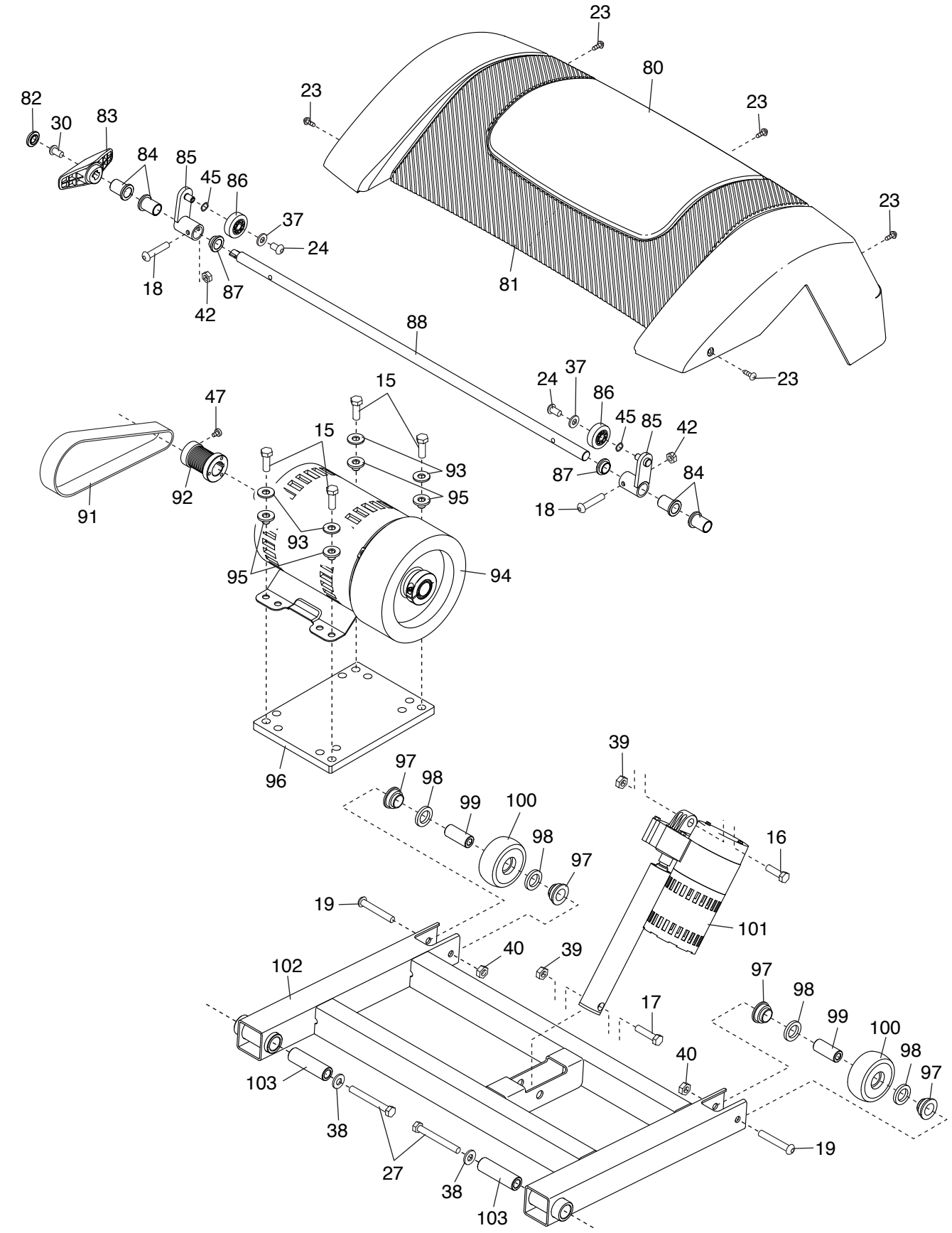

АКСОНОМЕТРИЧЕН ЧЕРТЕЖ С

Модел № NETL40915.1 R0617A

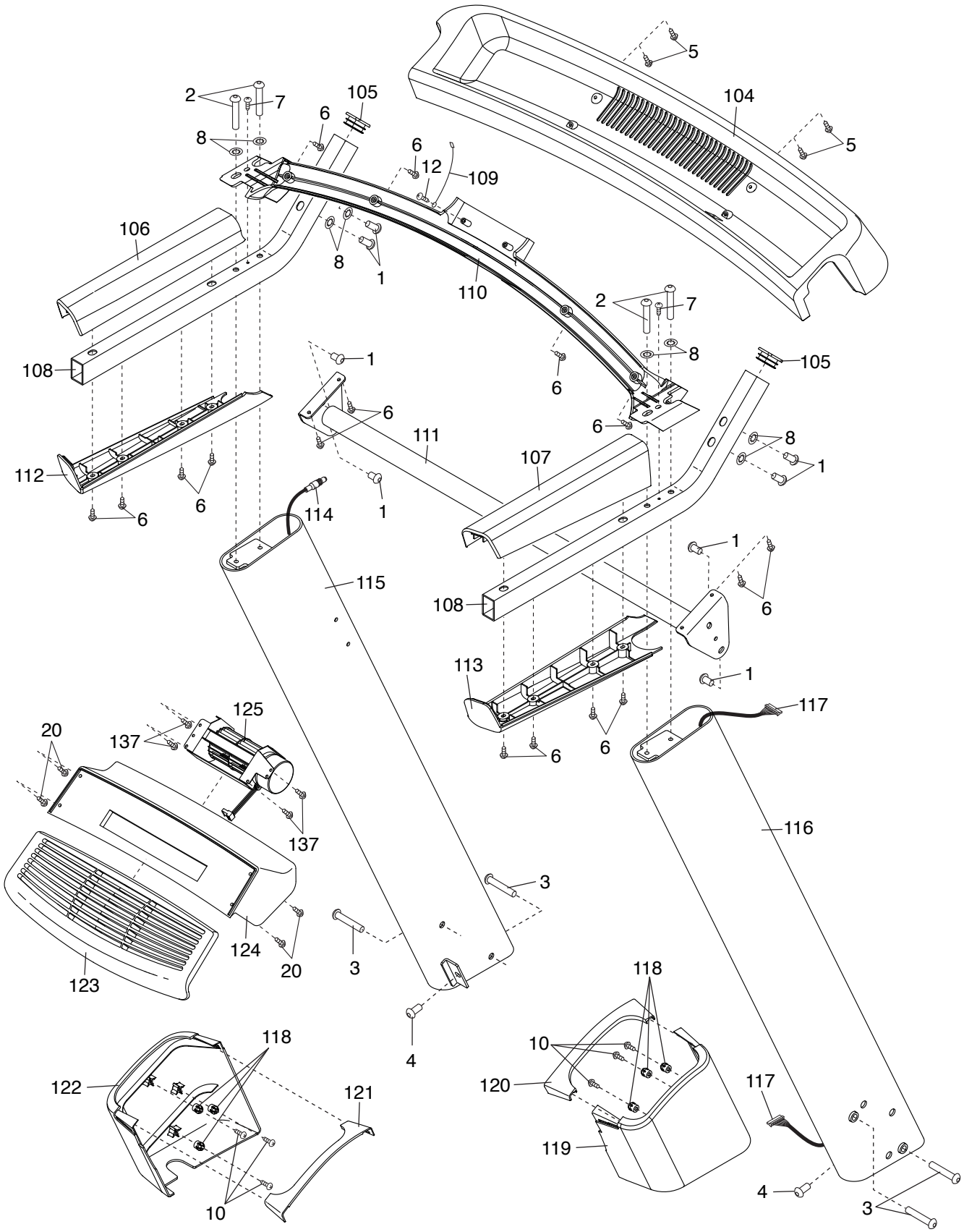

АКСОНОМЕТРИЧЕН ЧЕРТЕЖ D

Модел № NETL40915.1 R0617A

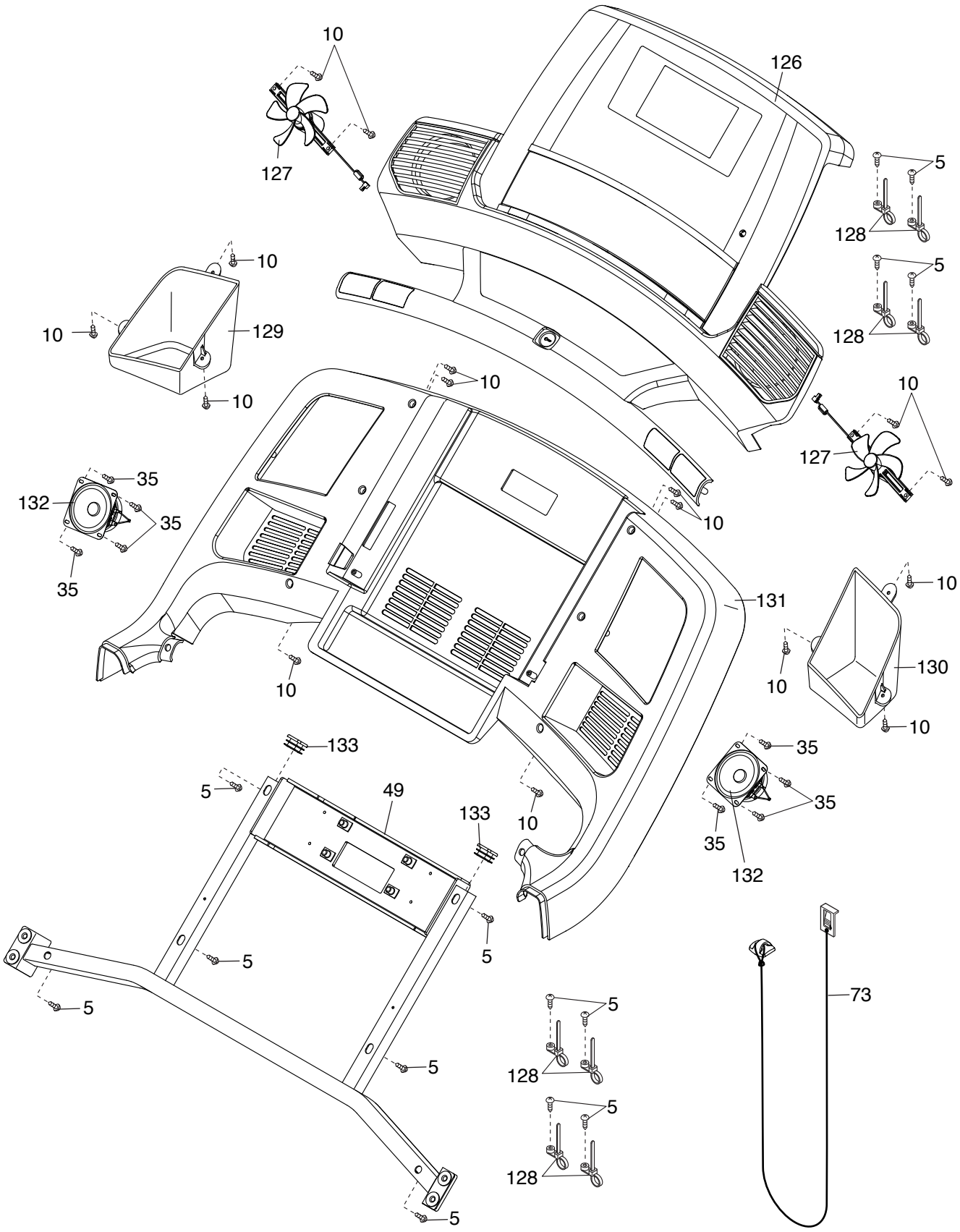

АКСОНОМЕТРИЧЕН ЧЕРТЕЖ Е
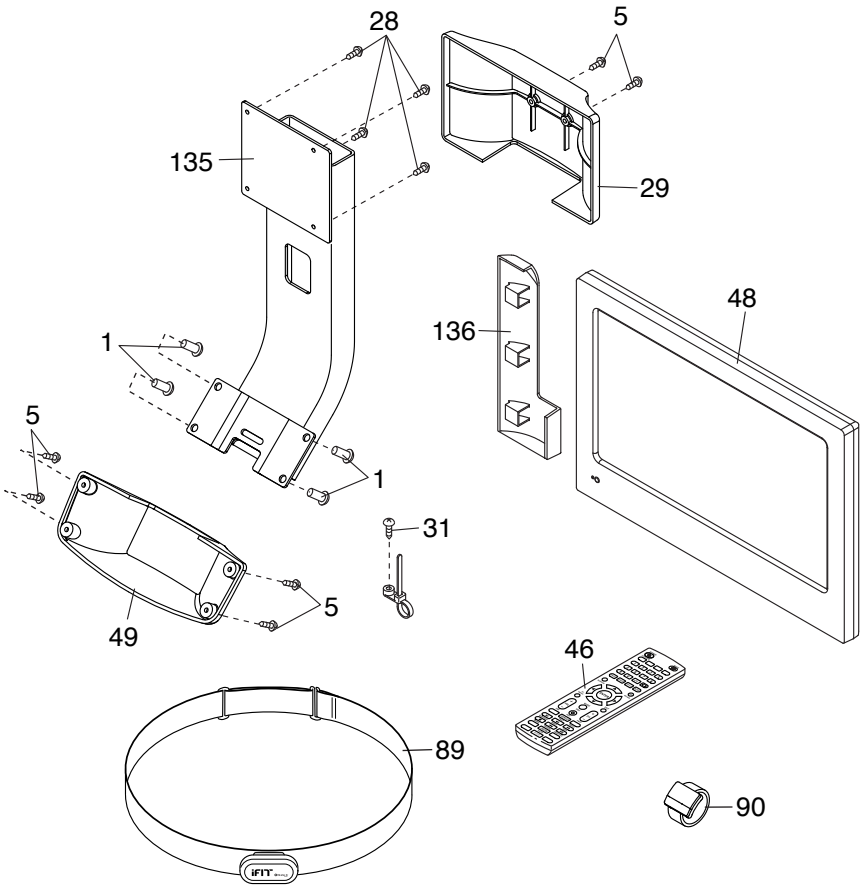
Модел № NETL40915.1 R0617A