DIAGRAMA AMPLIADO—Modelo nº. NETL9013.6

R0506A

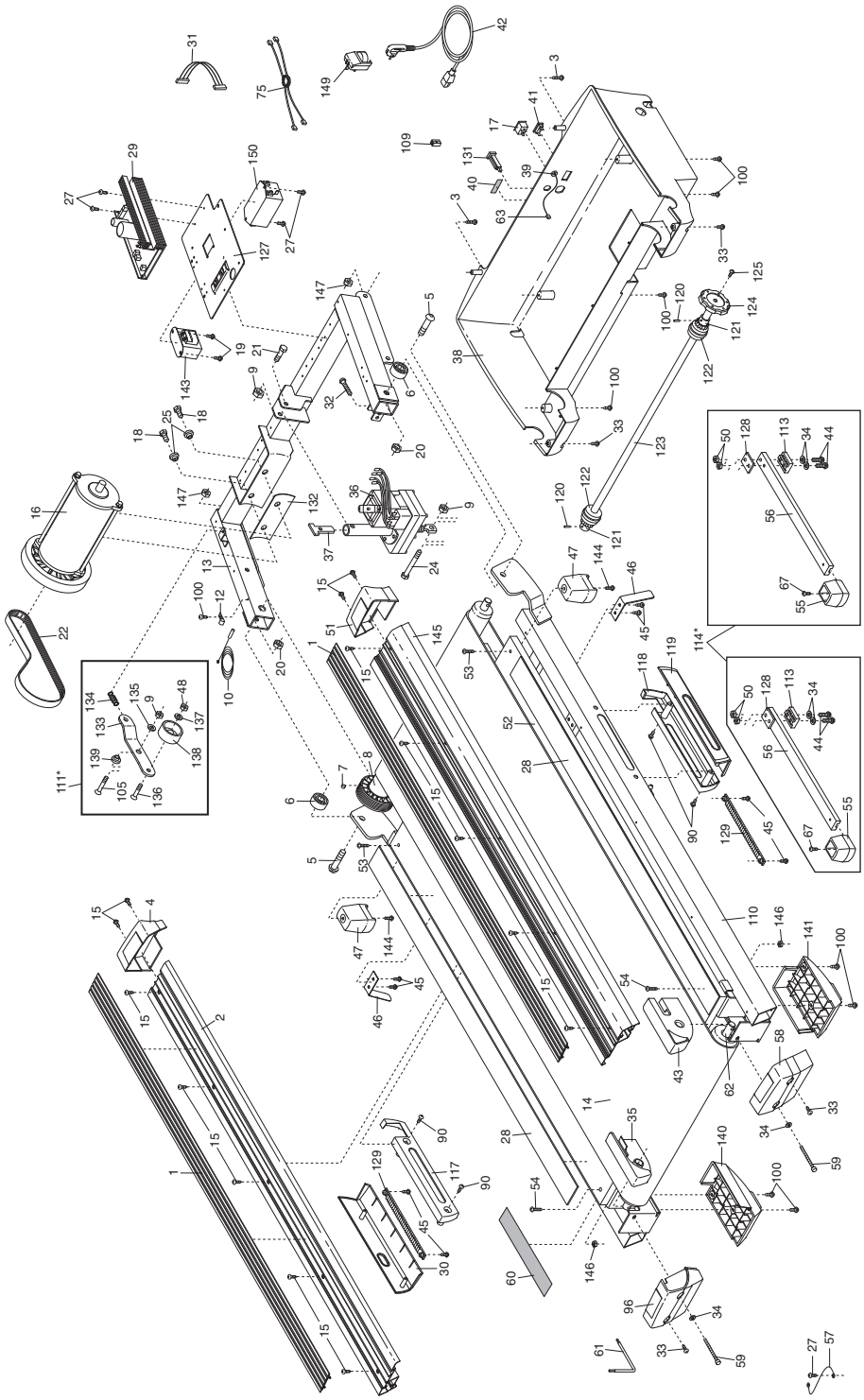

Para identificar as peças mostradas neste diagrama ampliado, consulte a LISTA DE PEÇAS nas páginas 34 e 35 do MANUAL DO UTILIZADOR.

DIAGRAMA AMPLIADO—Modelo nº. NETL9013.6
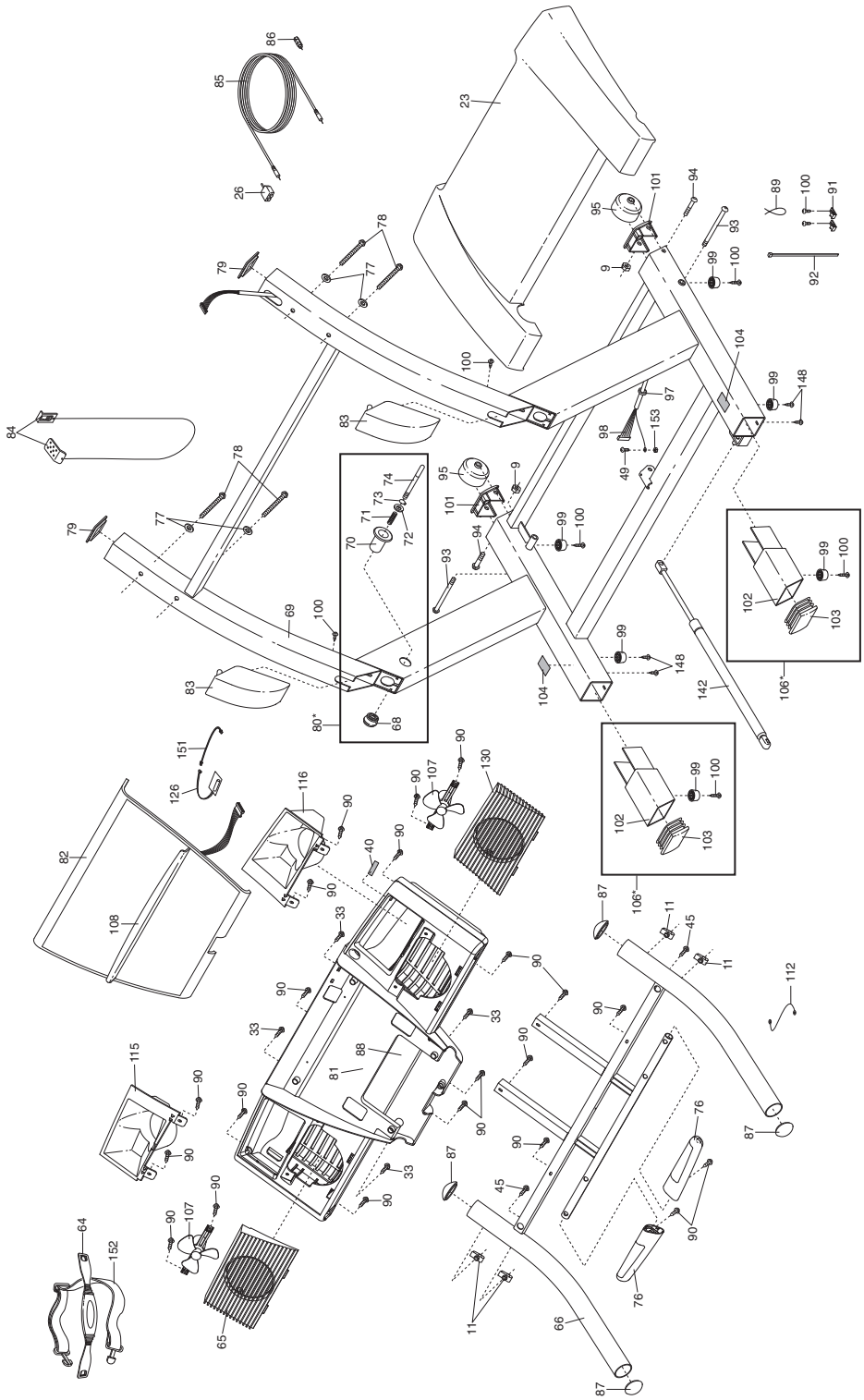
R0506A