SCHÉMA DÉTAILLÉ
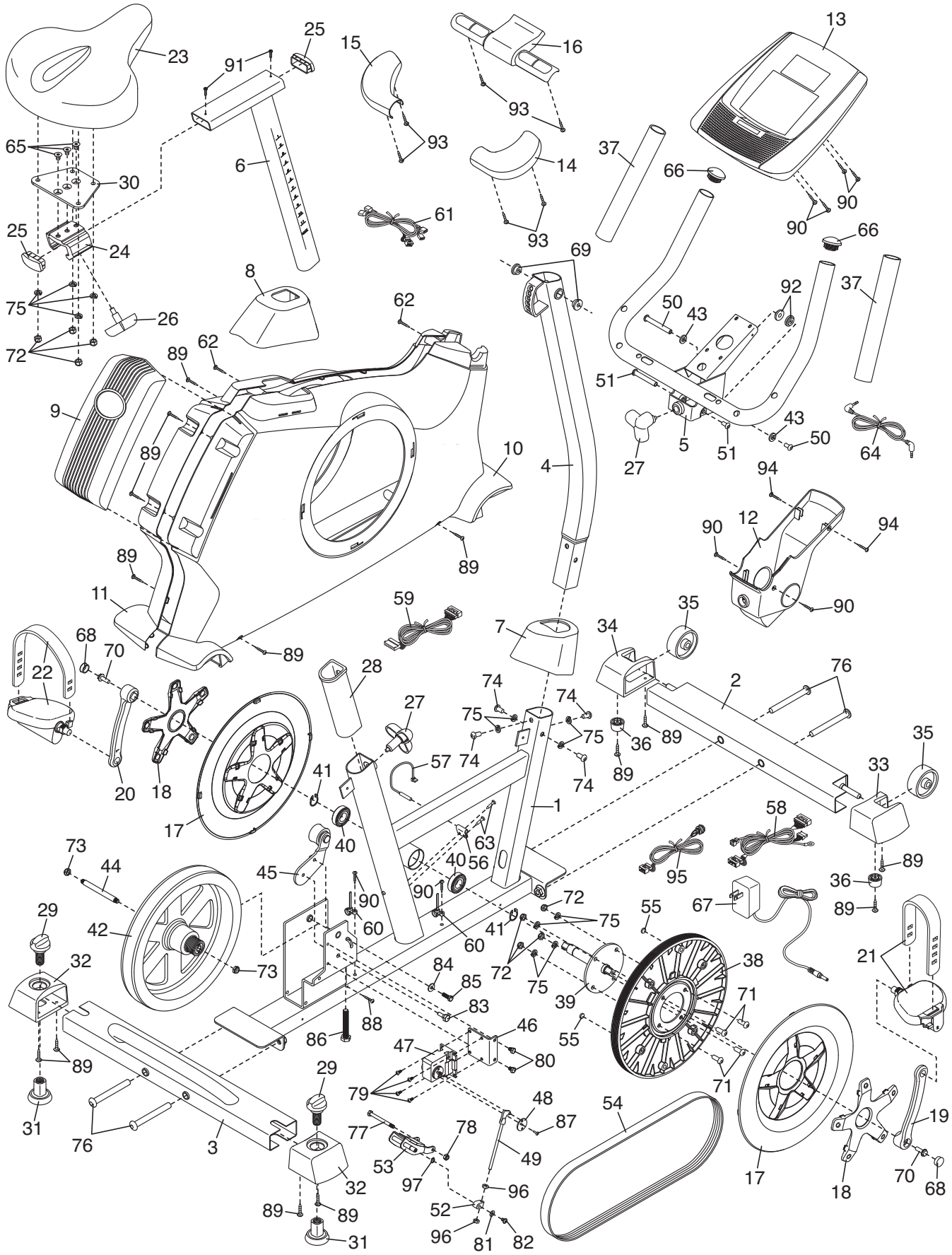
N°. du Modèle NTCCEX02910.0 R1110A