EXPLODED DRAWING—Model No. NTE1192.1

R0405A

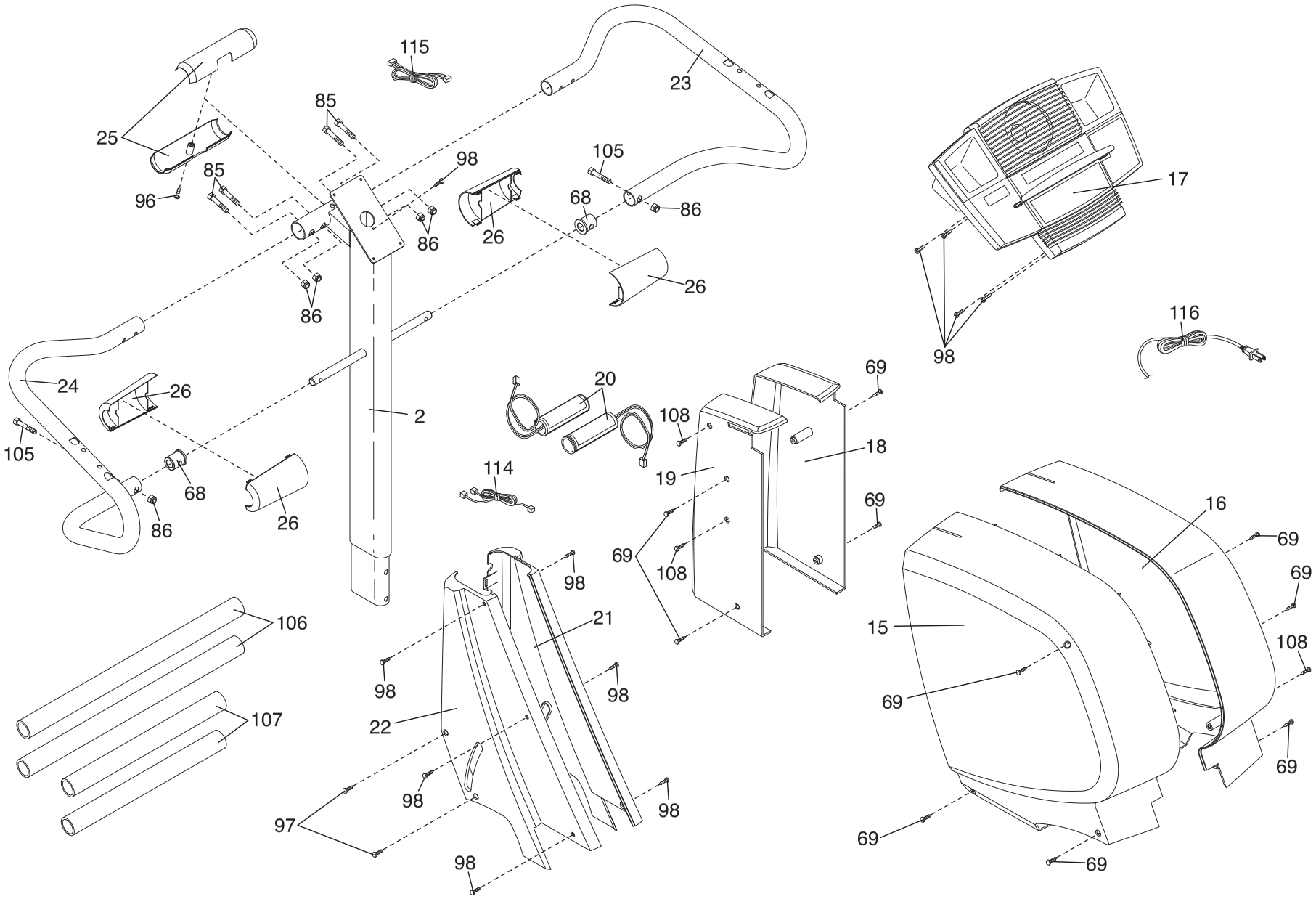

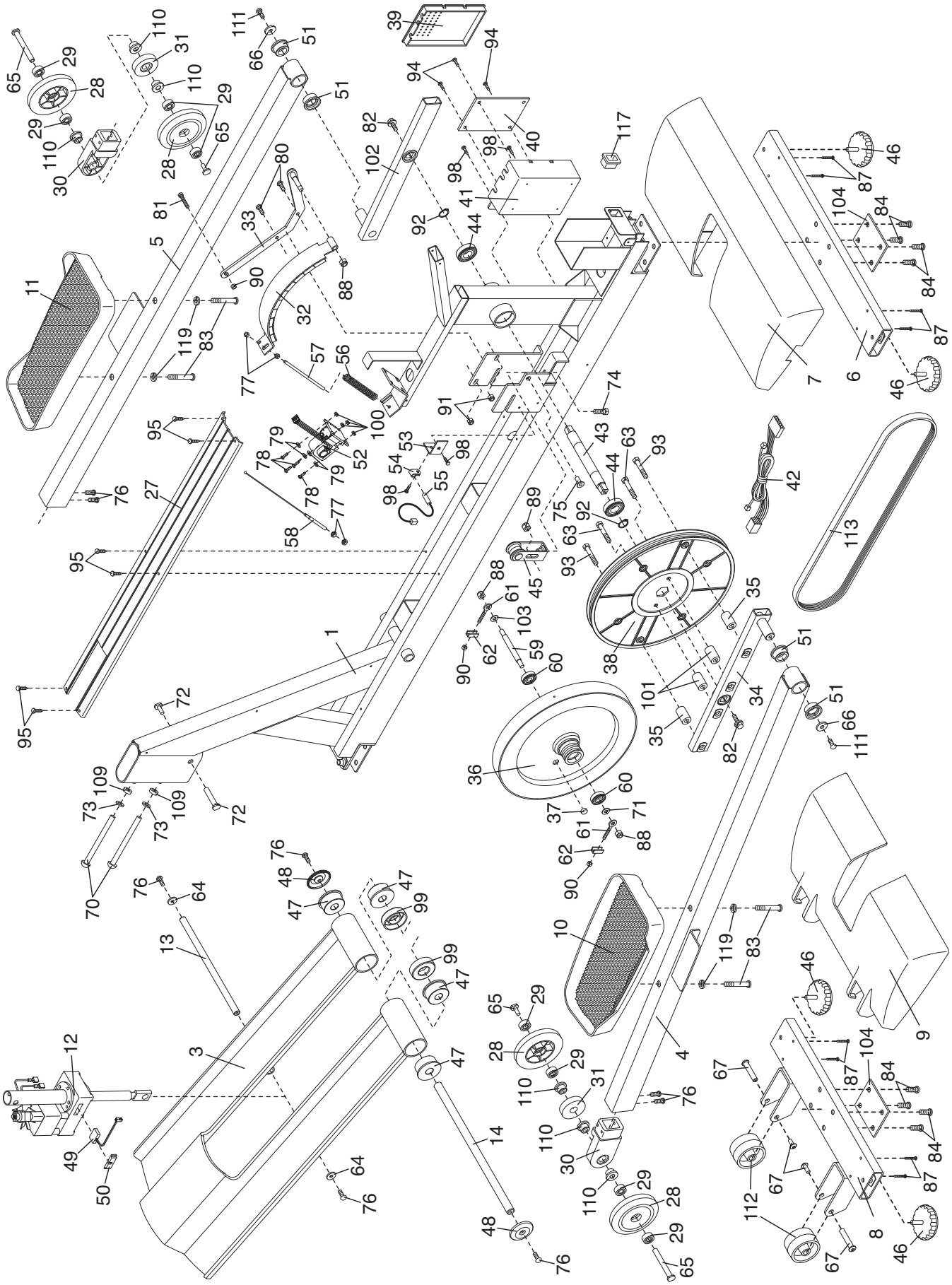
65 29 28 29 110 30 110 31 110 29 28 65 111 66 51 51 39 94 94 40 82 102 98 98 41 117 46 87 104 84 84 87 6 7 46 80 33 90 88 32 81 5 11 119 83 119 83 77 57 56 100 91 74 95 79 78 52 79 78 77 58 53 54 98 55 98 43 44 63 93 42 113 76 27 95 95 89 75 92 63 93 45 88 61 103 62 90 59 60 1 38 35 51 101 34 35 82 51 66 111 72 72 95 109 73 109 73 70 36 37 60 71 61 88 62 90 76 64 48 47 47 99 99 47 13 10 119 83 46 9 12 3 47 14 49 50 64 76 48 76 65 29 28 29 110 31 110 30 110 29 28 29 65 76 4 67 87 104 84 84 87 112 67 67 8 46