EXPLODED DRAWING—Model No. NTE13920

R0603A

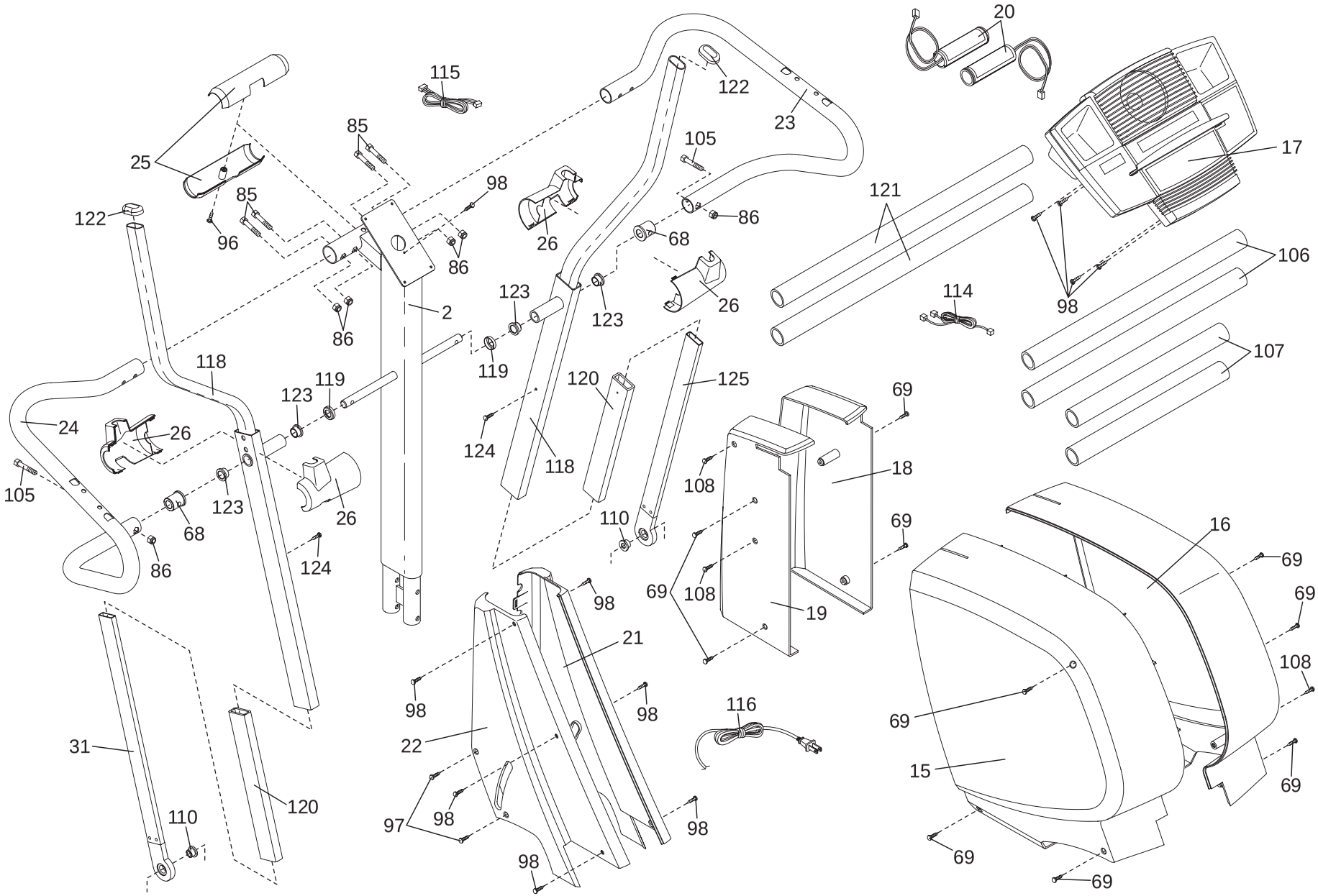

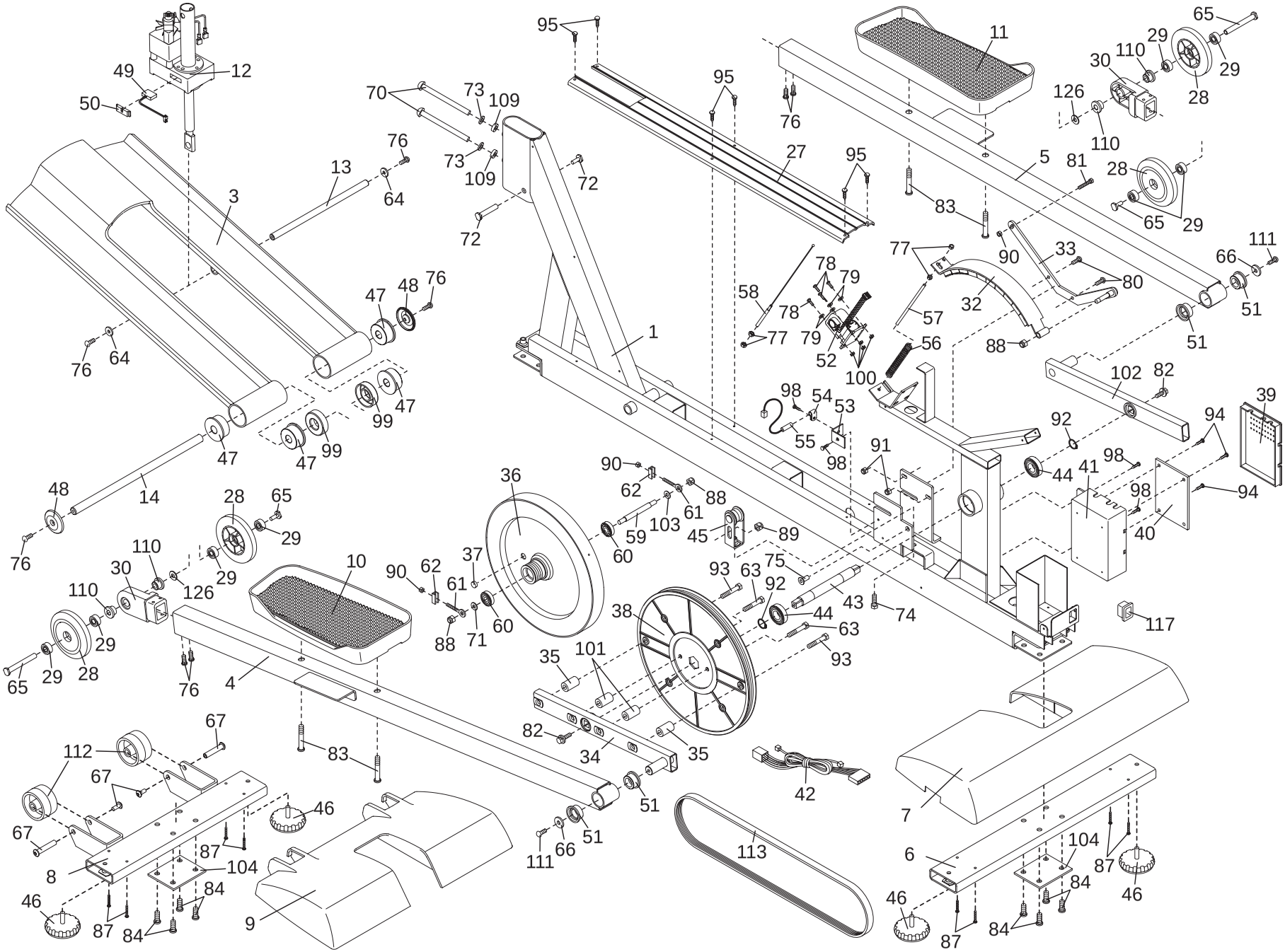
1
2
3
4
5
6
7
8
9
10
11
12
13
14
27
28
29
30
32
33
34
35
36
37
38
39
40
41
42
43
44
45
46
47
48
49
50
51
52
53
54
55
56
57
58
59
60
61
62
63
64
65
66
67
70
71
72
73
74
75
76
77
78
79
80
81
82
83
84
87
88
89
90
91
92
93
94
95
98
99
100
101
102
103
104
109
110
111
112
113
117
126