الرسم التفصيلي
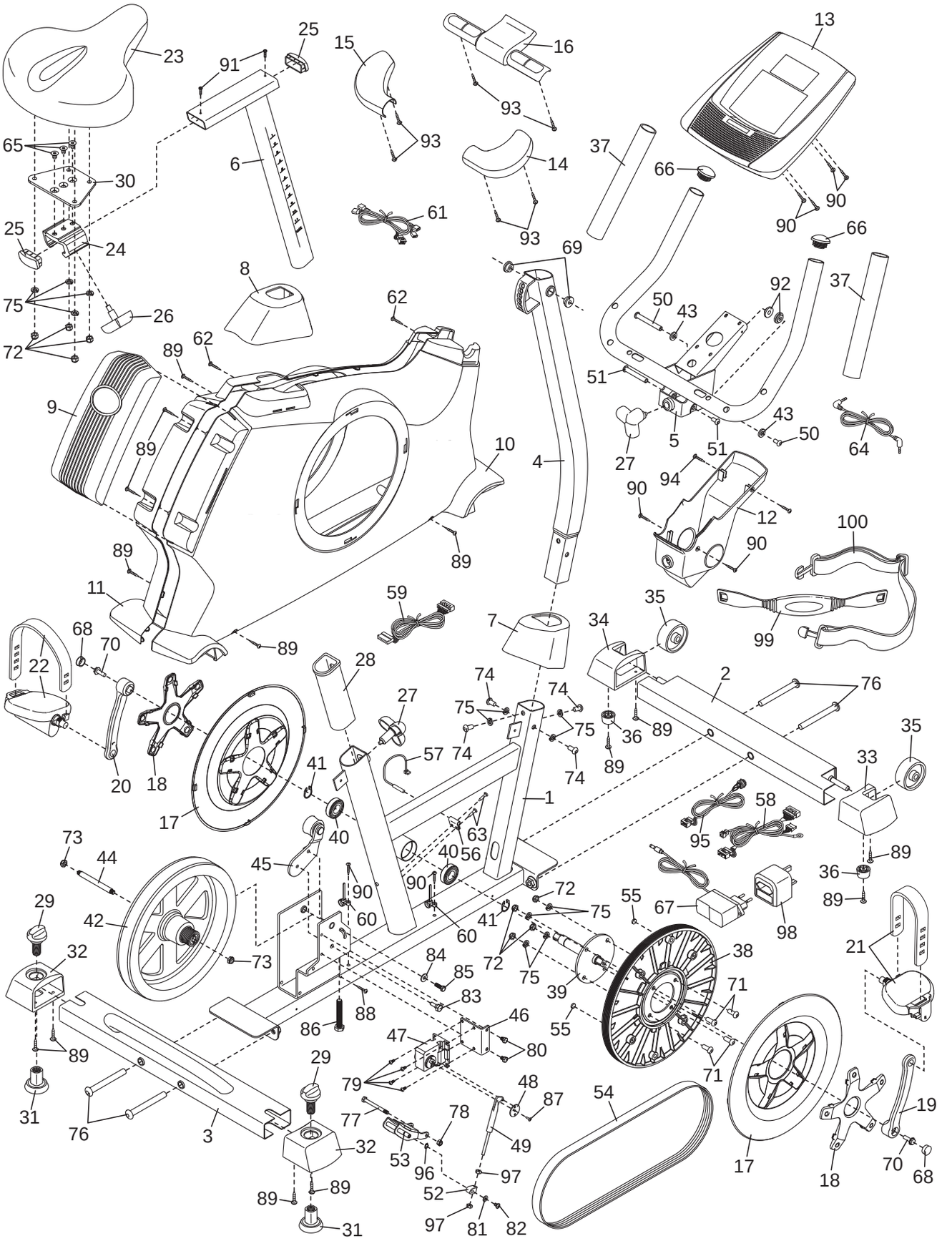
رقم الطراز NTEVEX74911.0 R0411A