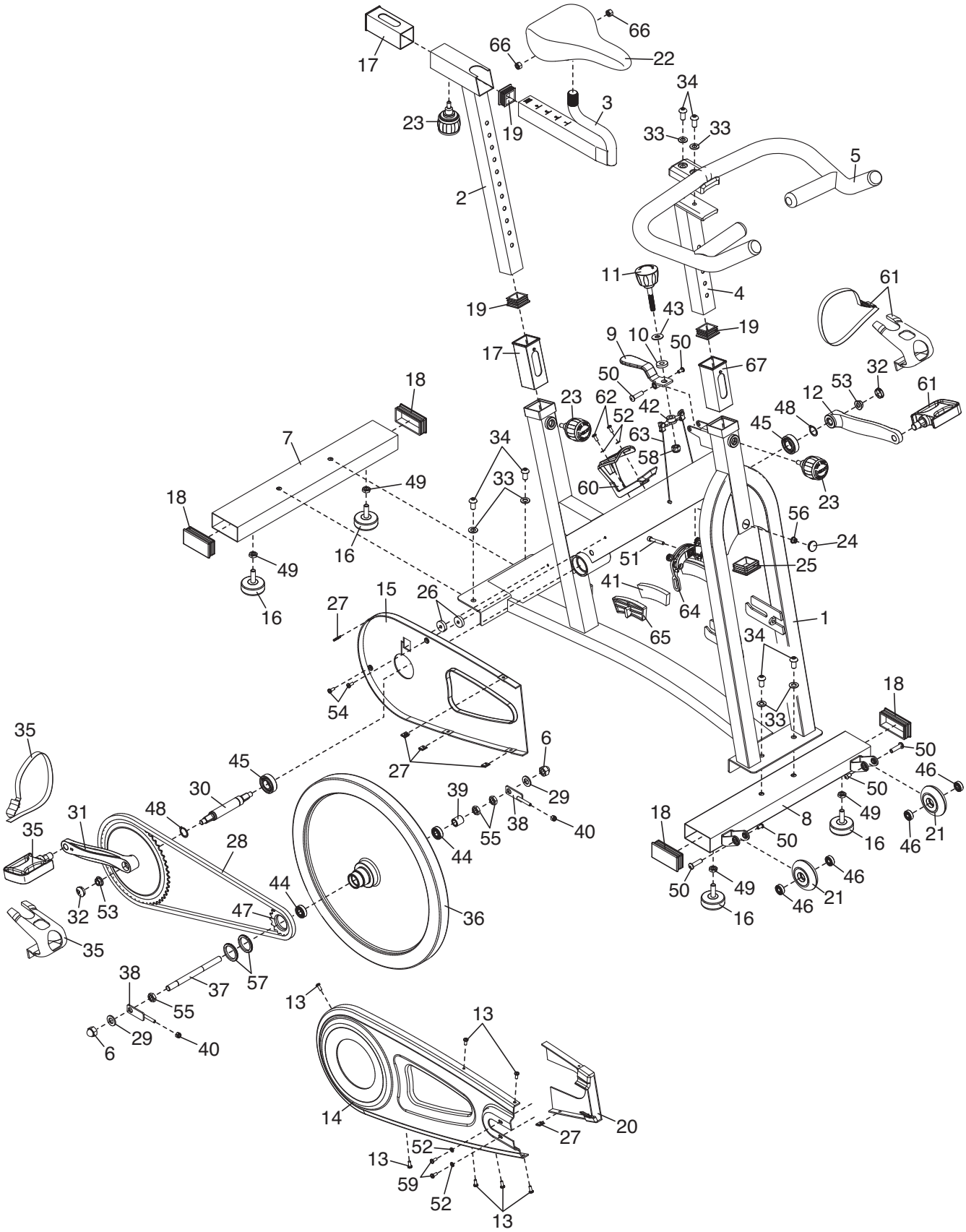GEDETAILLEERDE TEKENING—Modelnr. NTEVEX75010.0 R0510A