DIAGRAMA AMPLIADO
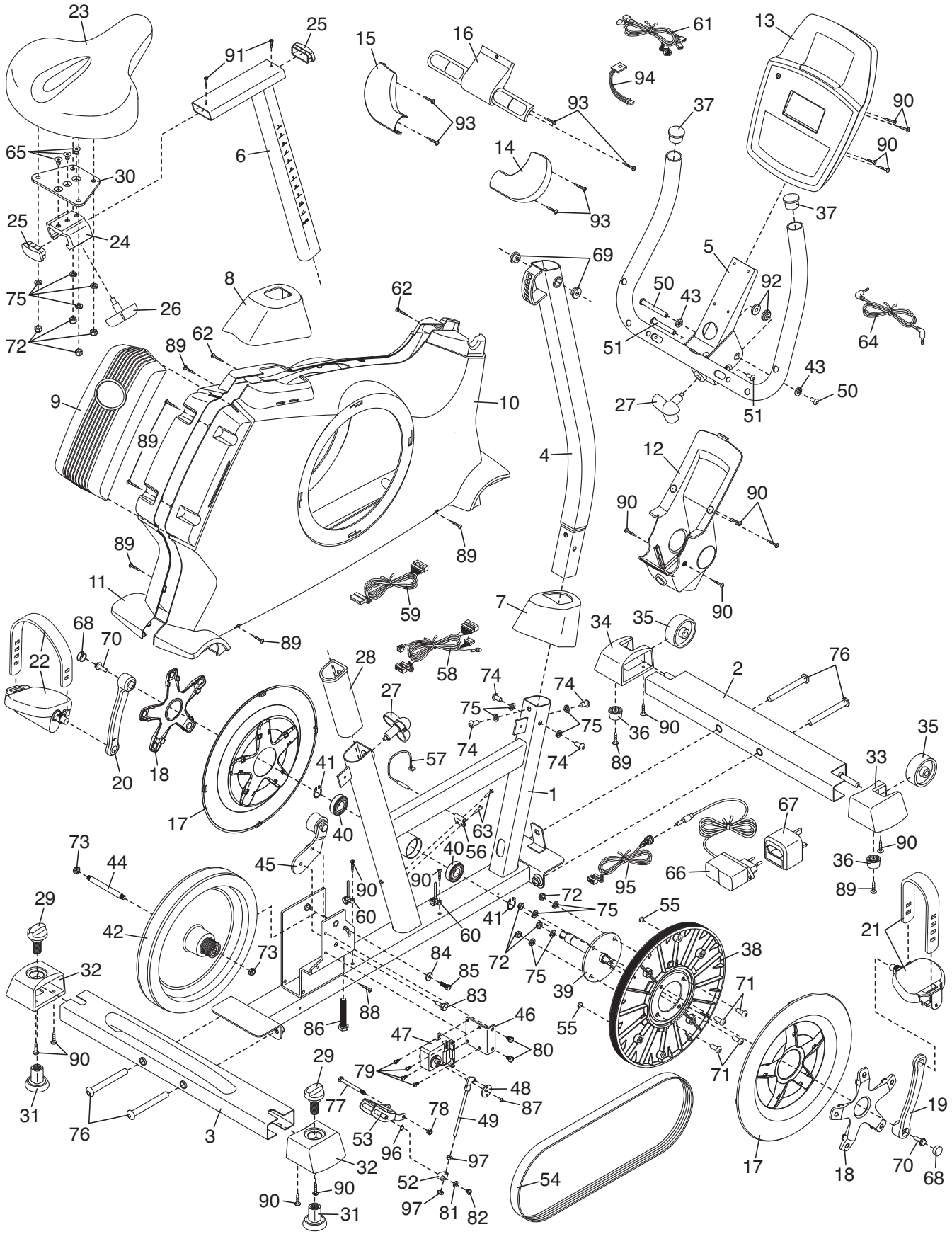
Modelo nº NTEVEX75909.1 R1011A