GEDETAILLEERDE TEKENING
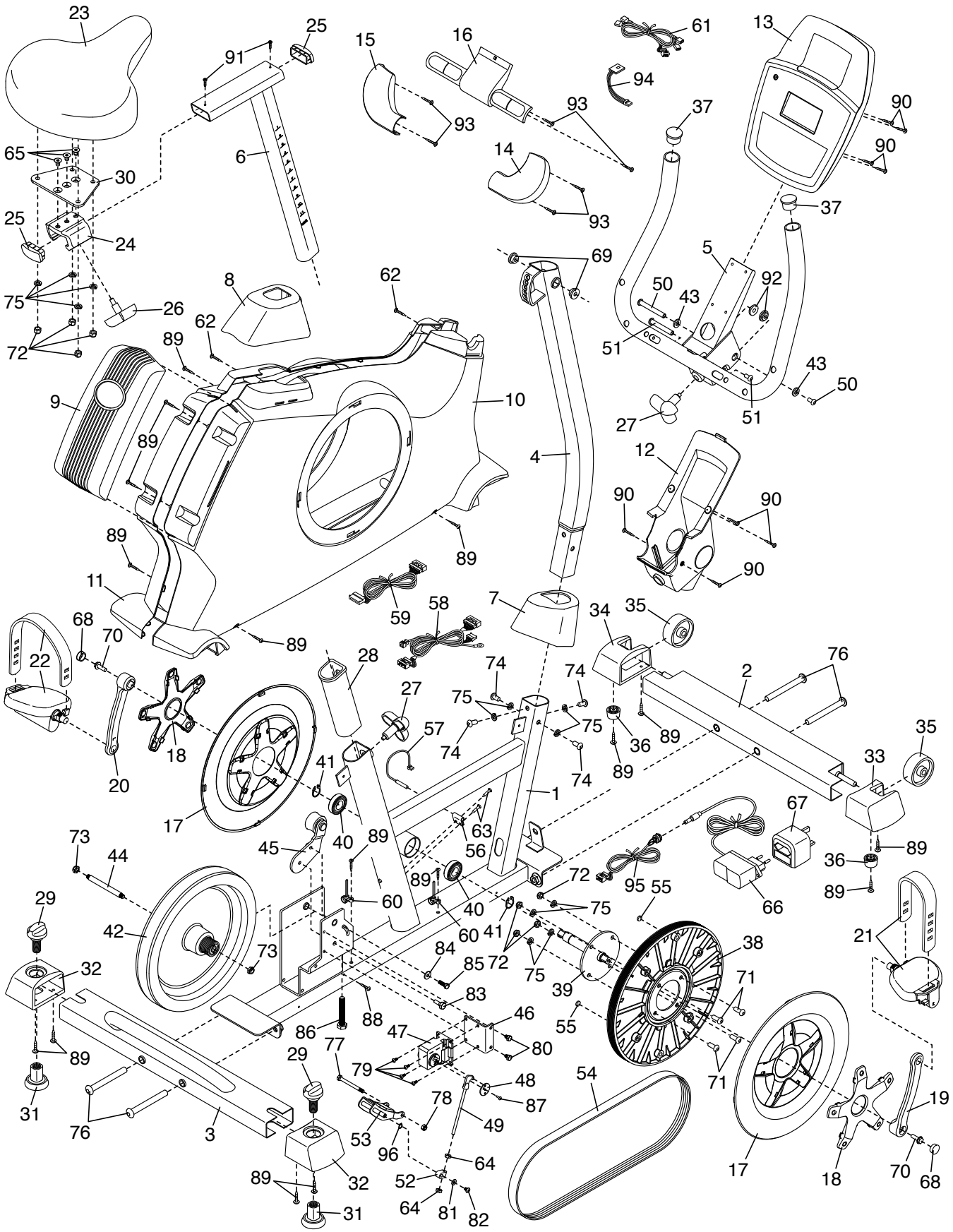
Modelnr. NTEVEX76612.0 R0813A