SCHÉMA DÉTAILLÉ
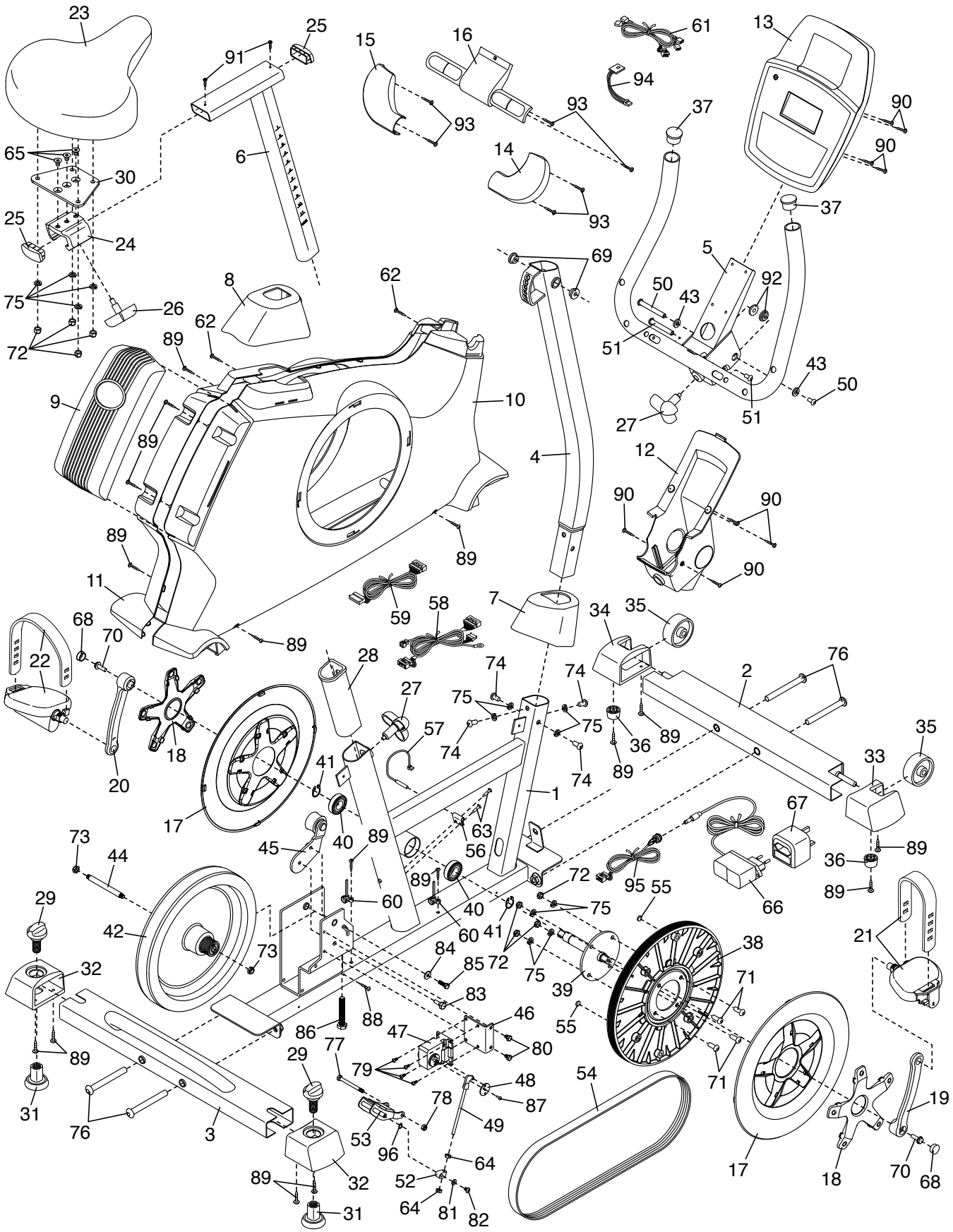
N°. du Modèle NTEVEX76612.0 R0813A