الرسم التفصيلي
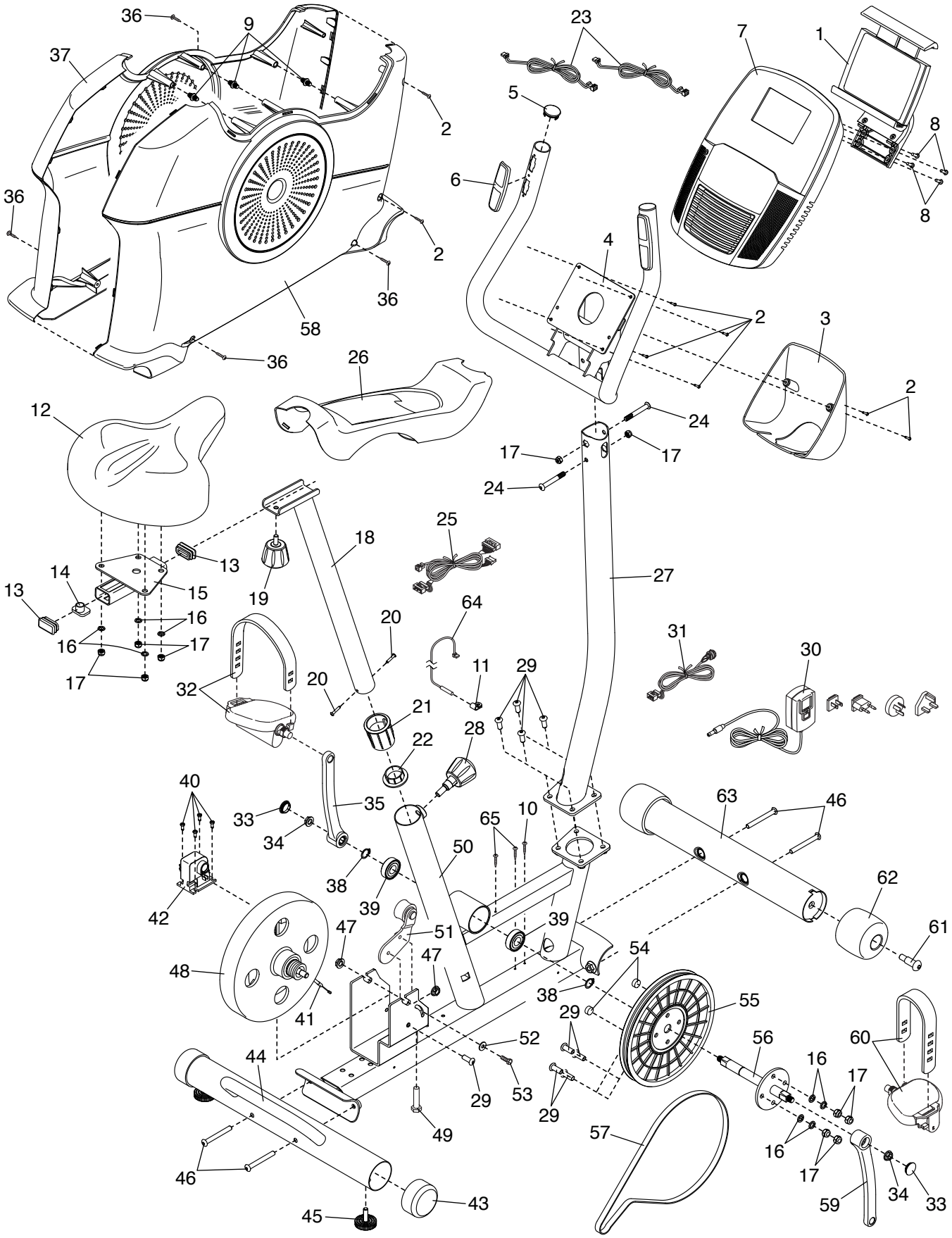
موديل رقم NTEVEX83916.0 R0417A