分解图
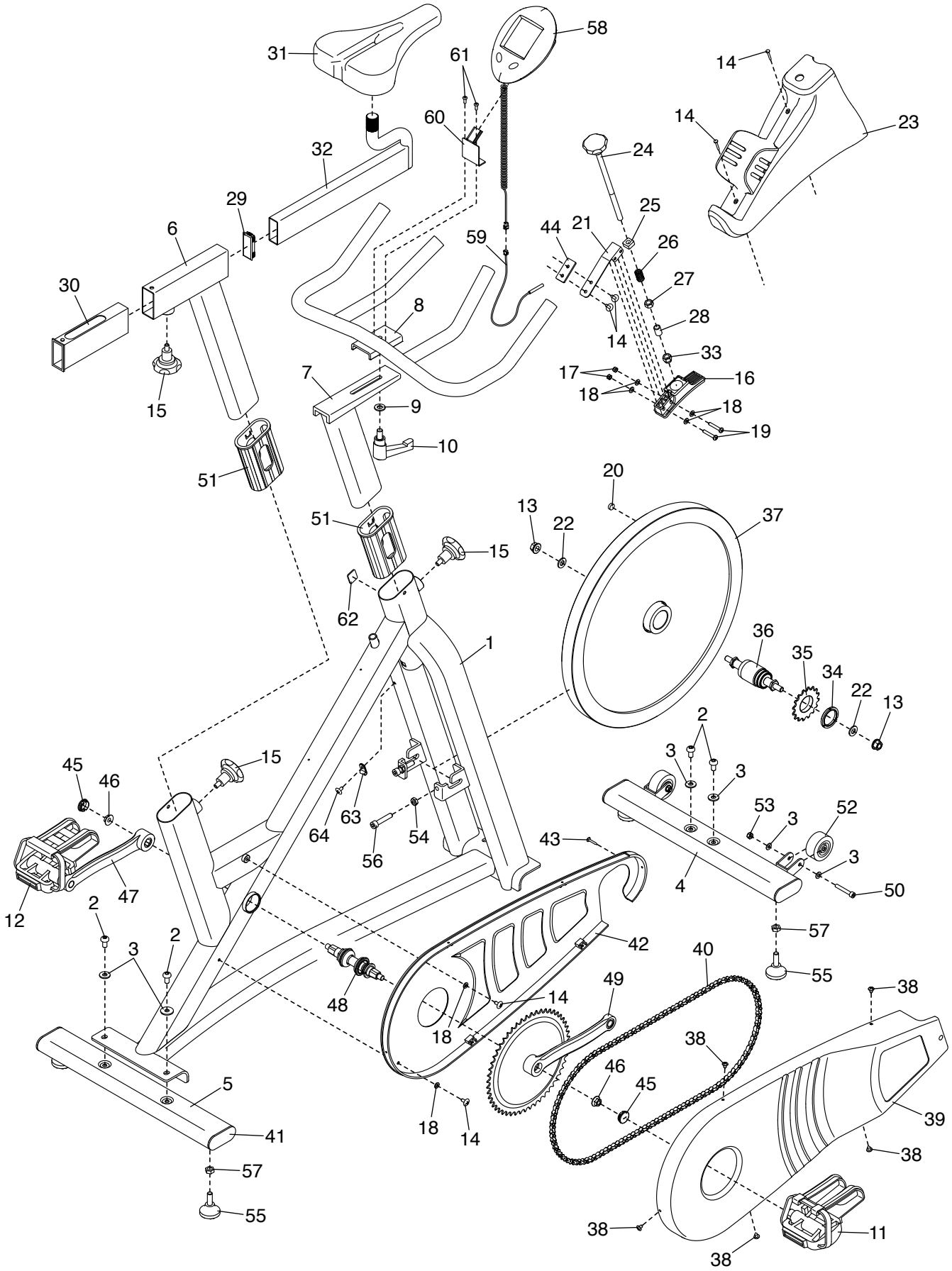
型号：NTEX03015.0 R0516A