DIAGRAMA AMPLIADO
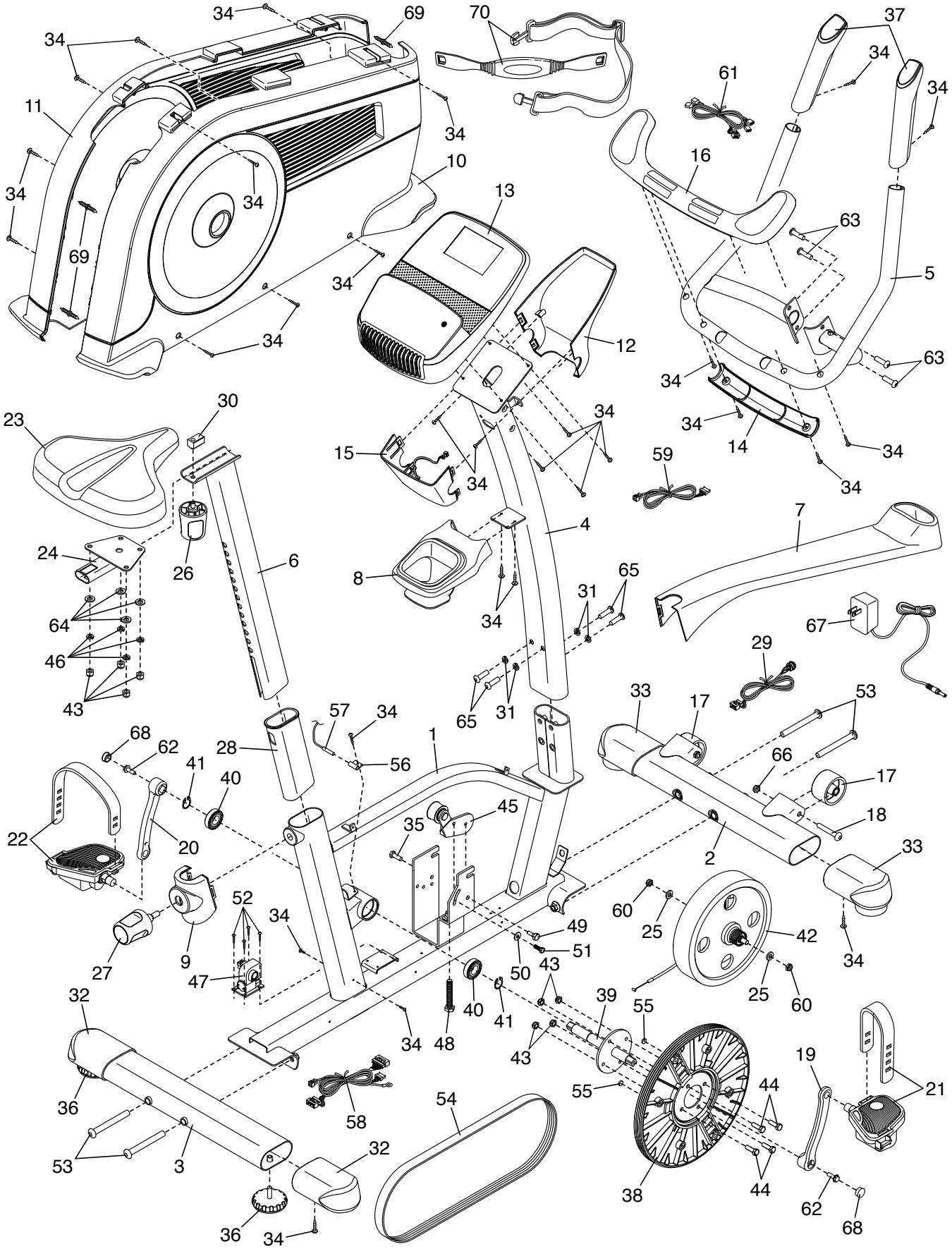
Modelo nº NTEX05012.3 R0514A