الرسم التفصيلي أ

رقم الطراز NTIVEL49416.0 R1215A

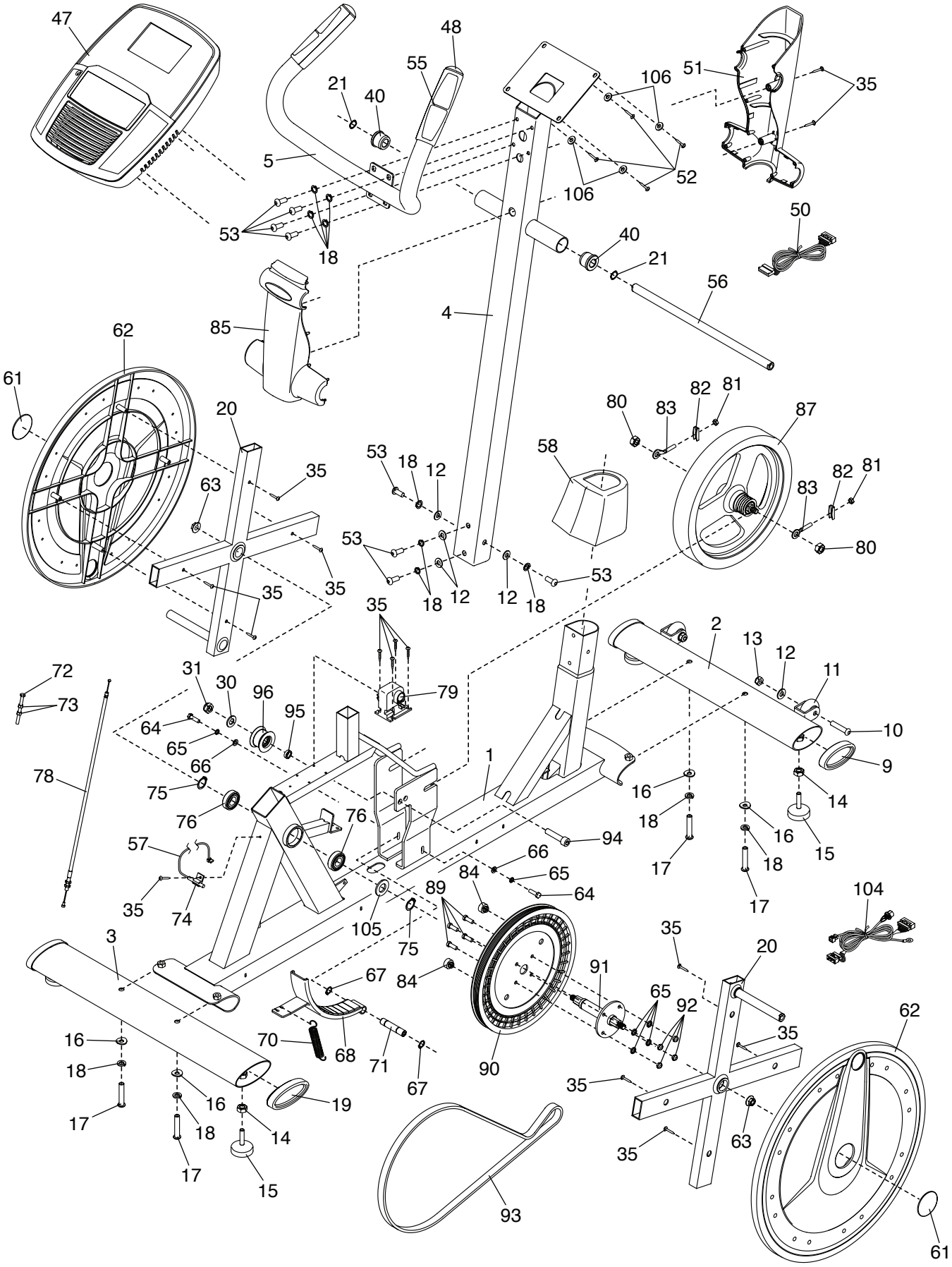

الرسم التفصيلي ب
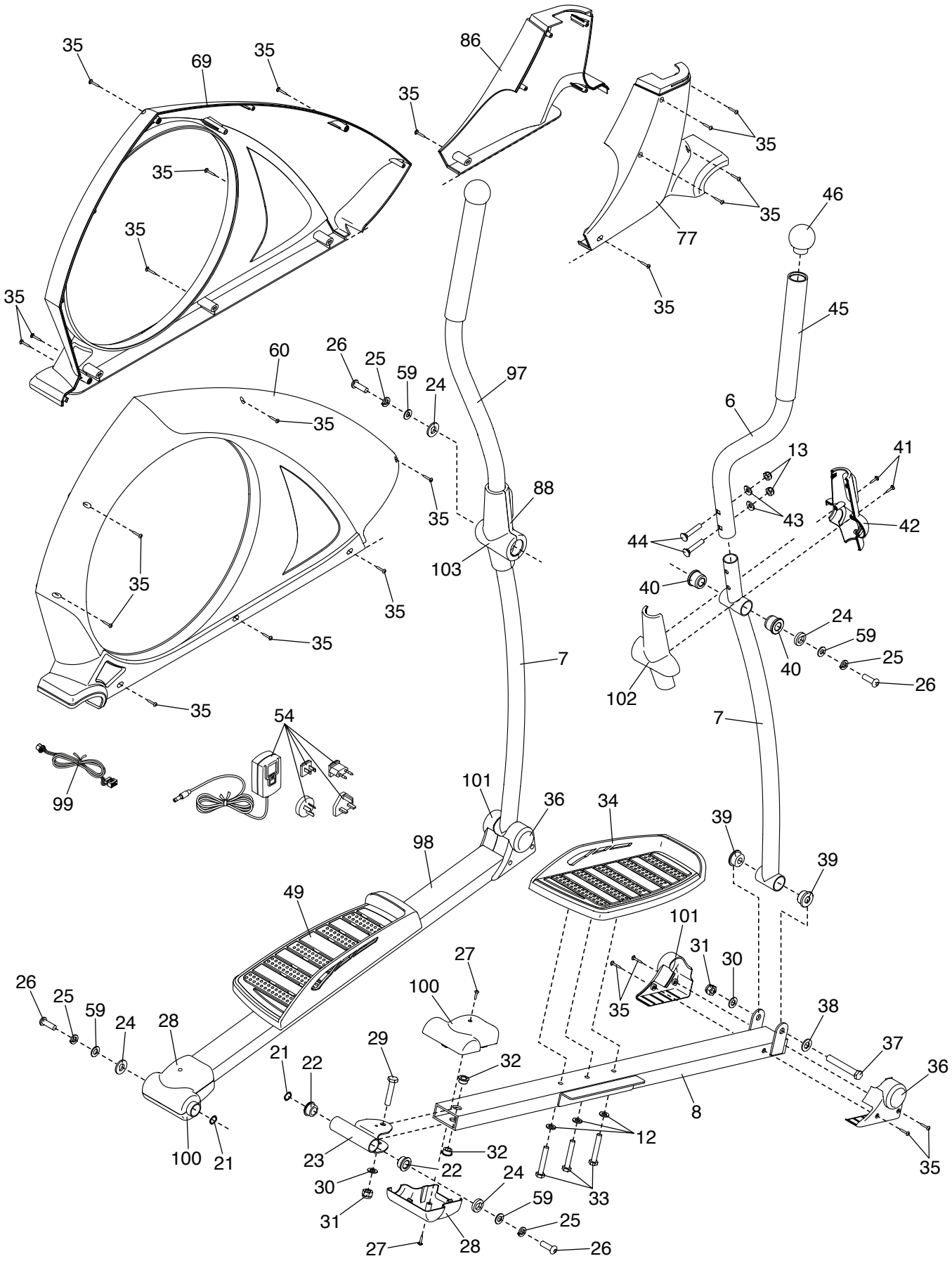
رقم الطراز NTIVEL49416.0 R1215A