SCHÉMA DÉTAILLÉ A

N° du Modèle NTIVEL49416.2 R0717A

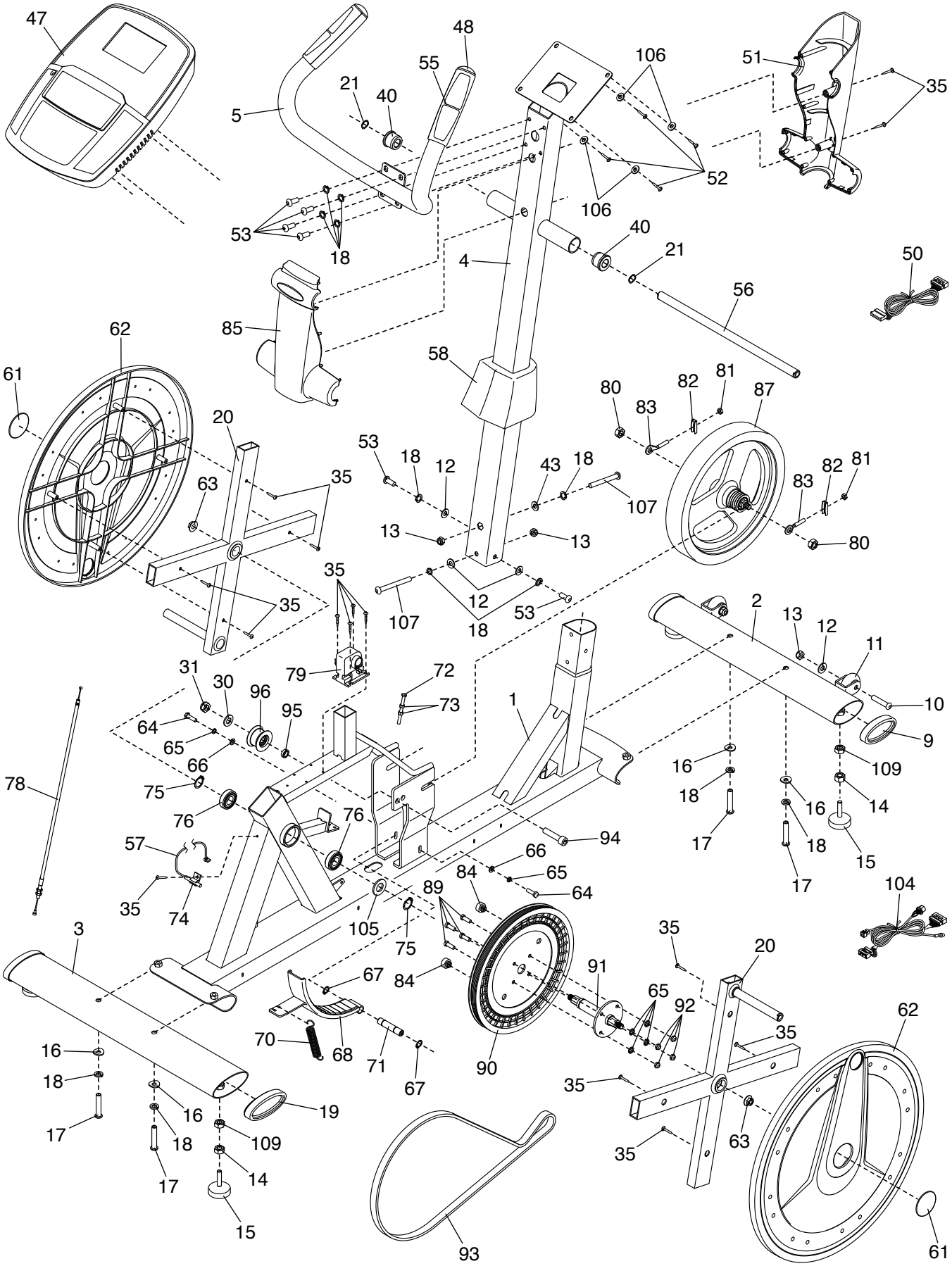

SCHÉMA DÉTAILLÉ B
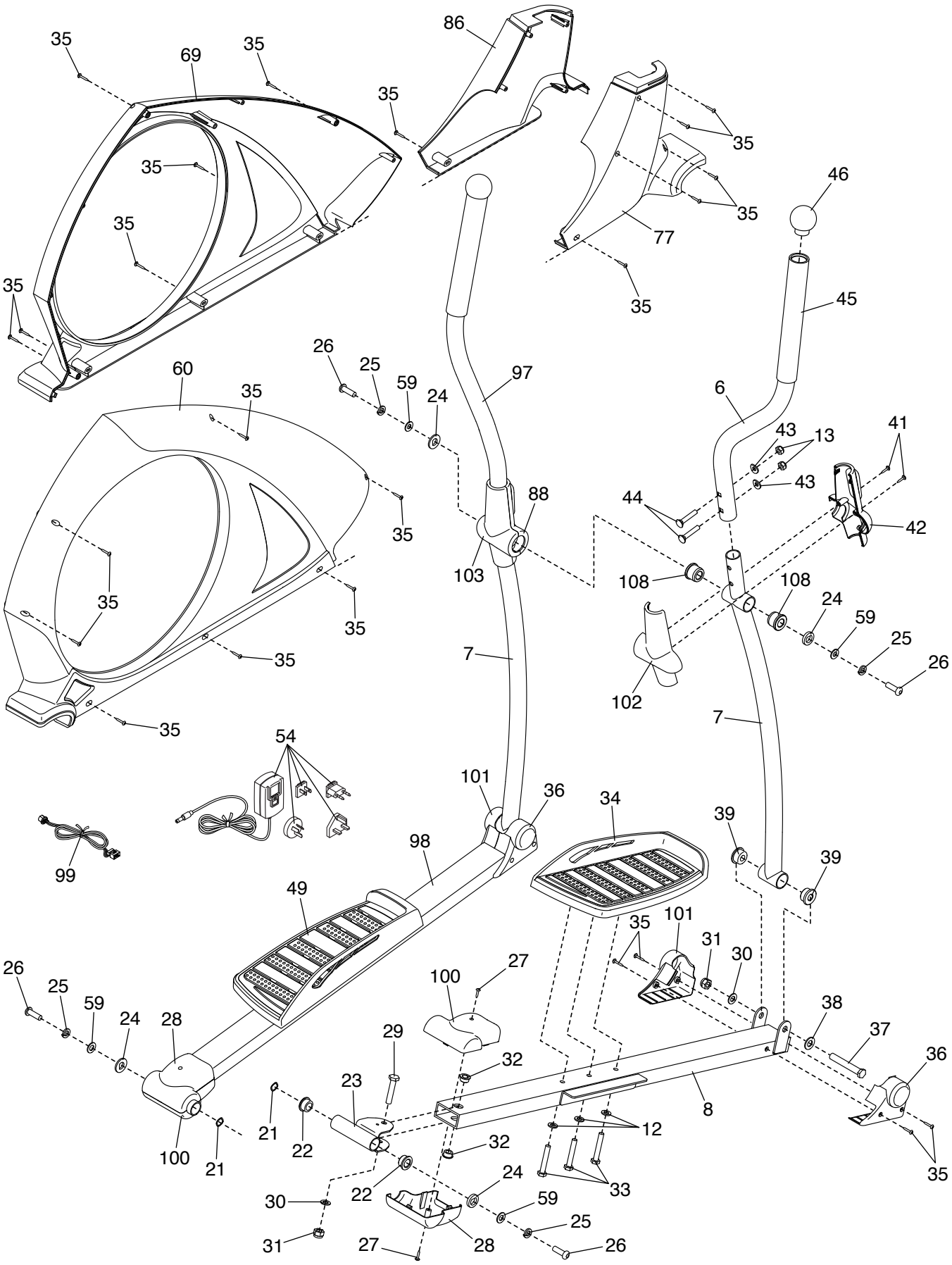
N° du Modèle NTIVEL49416.2 R0717A