DESEN DETALIAT A

Nr. model: NTIVEL69016.0 R1116A

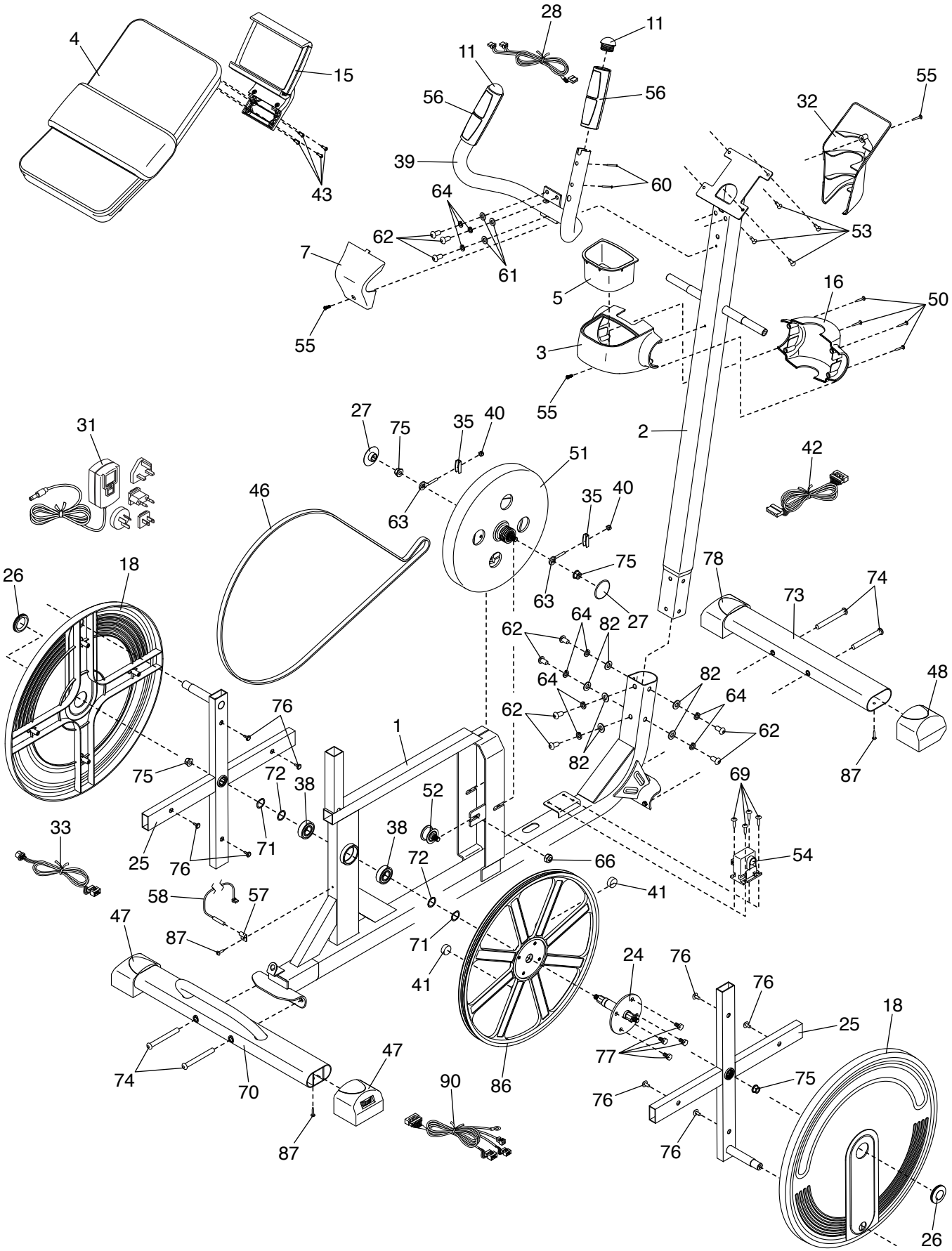

DESEN DETALIAT B
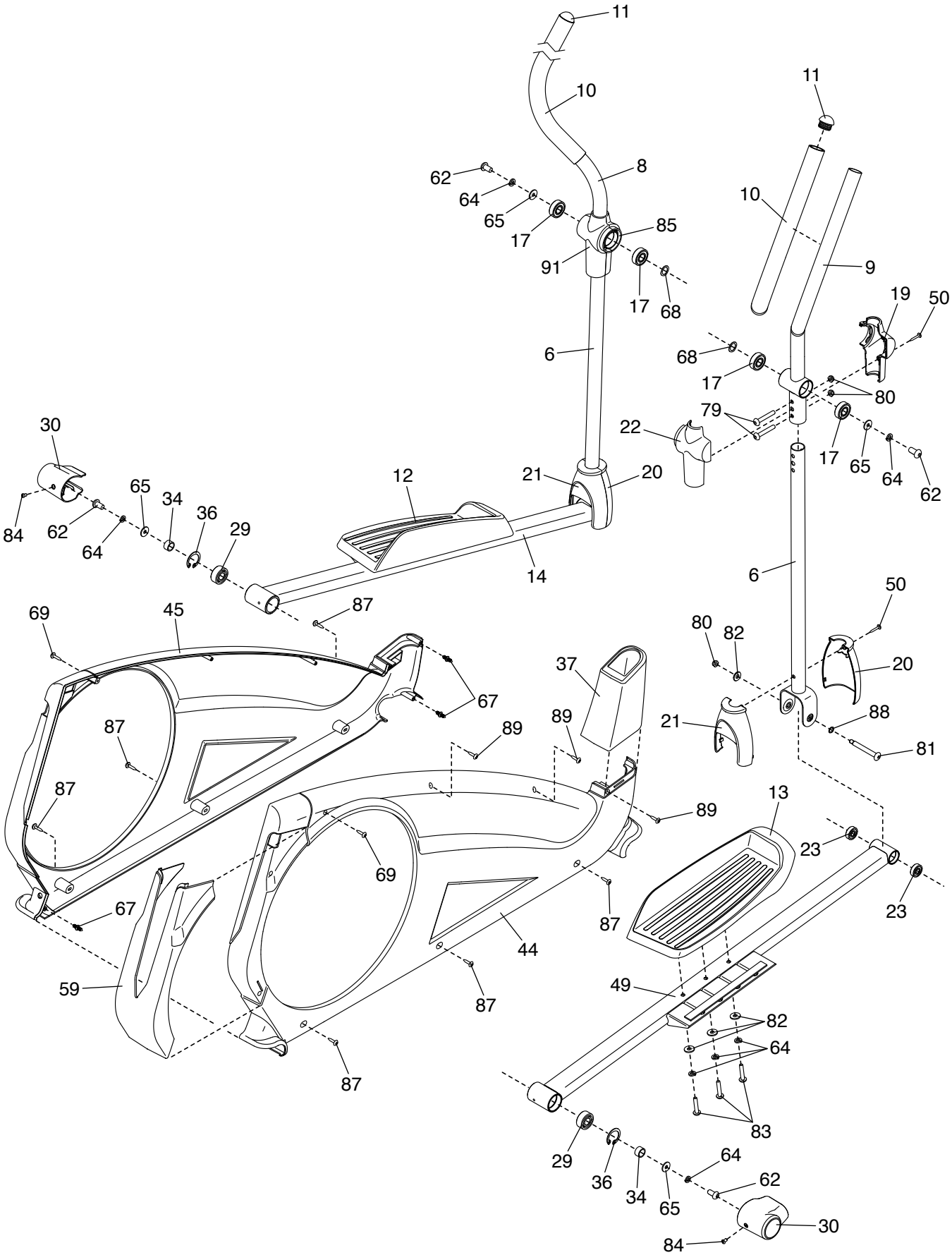
Nr. model: NTIVEL69016.0 R1116A