EXPLODED DRAWING—Model No. NTL07806.0

R0506A

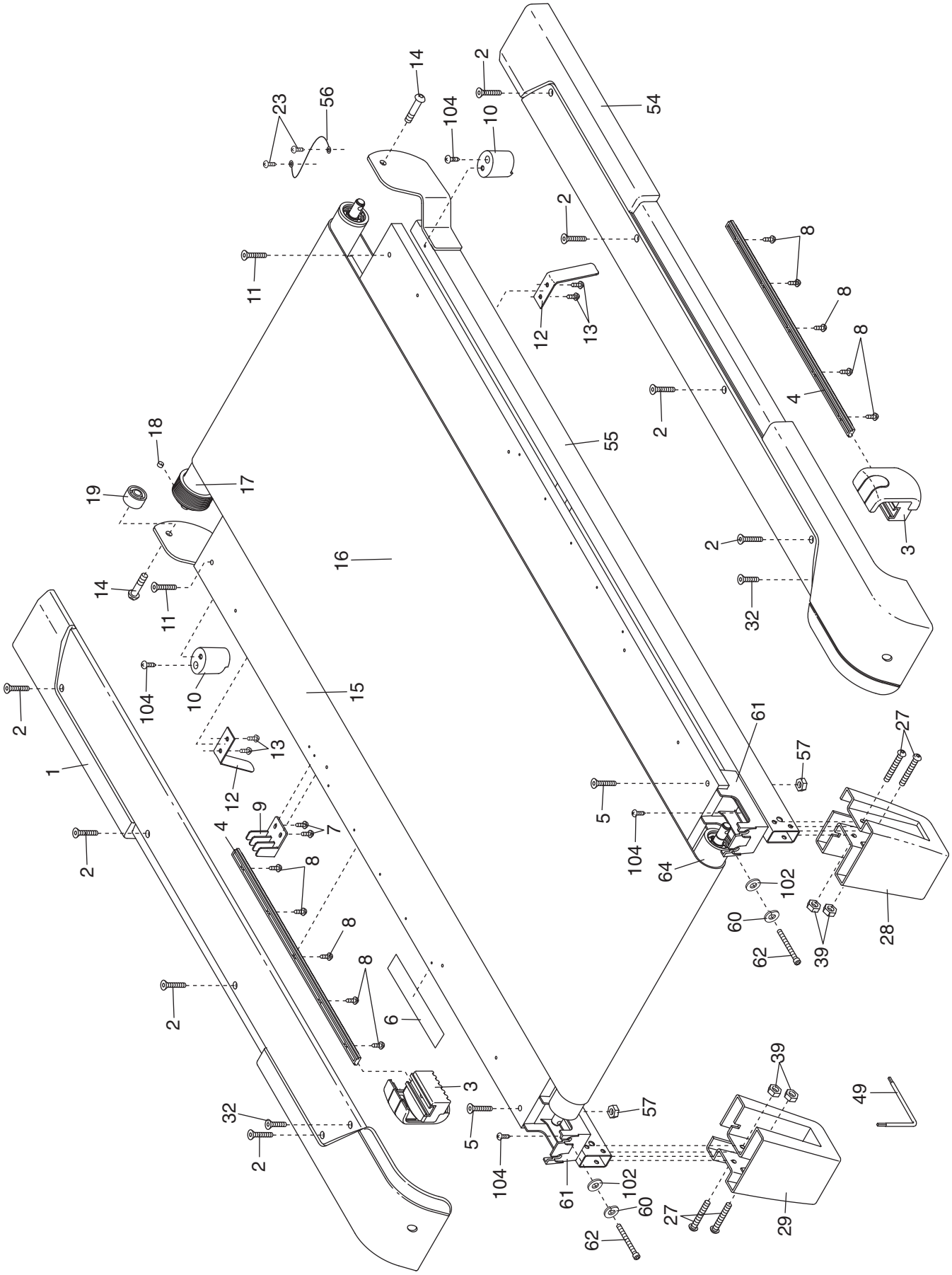

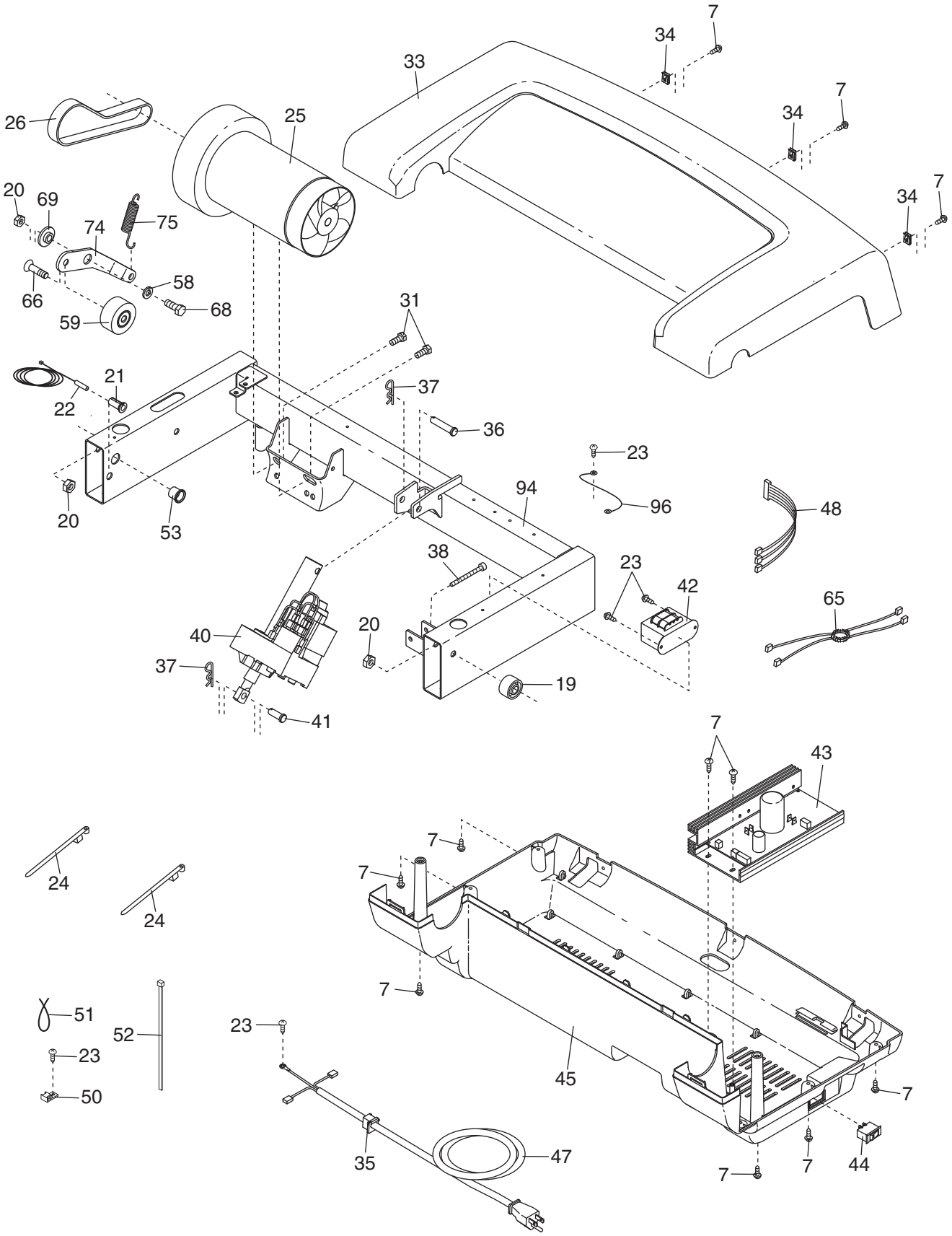
7
34
33
7
34
26
25
20
69
74
75
34
7
66
58
68
59
31
21
22
37
36
23
94
96
48
20
53
38
23
42
65
40
20
37
19
41
7
43
24
7
7
24
7
51
52
23
23
50
45
7
35
47
7
7
44

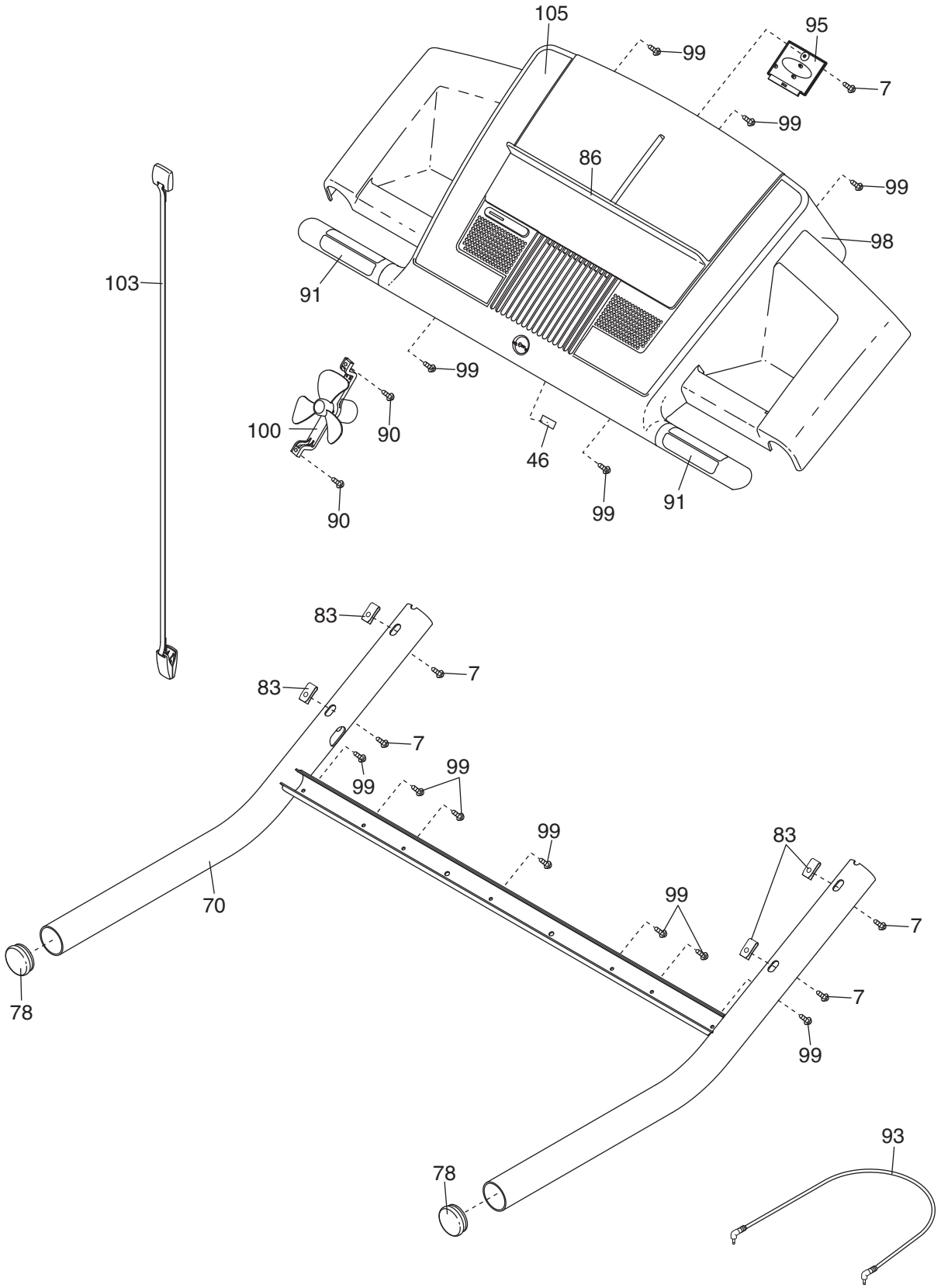
105
95
99
7
99
86
99
98
103
91
99
100
90
46
90
99
91
83
7
83
7
99
99
99
83
70
99
7
78
7
99
93
78

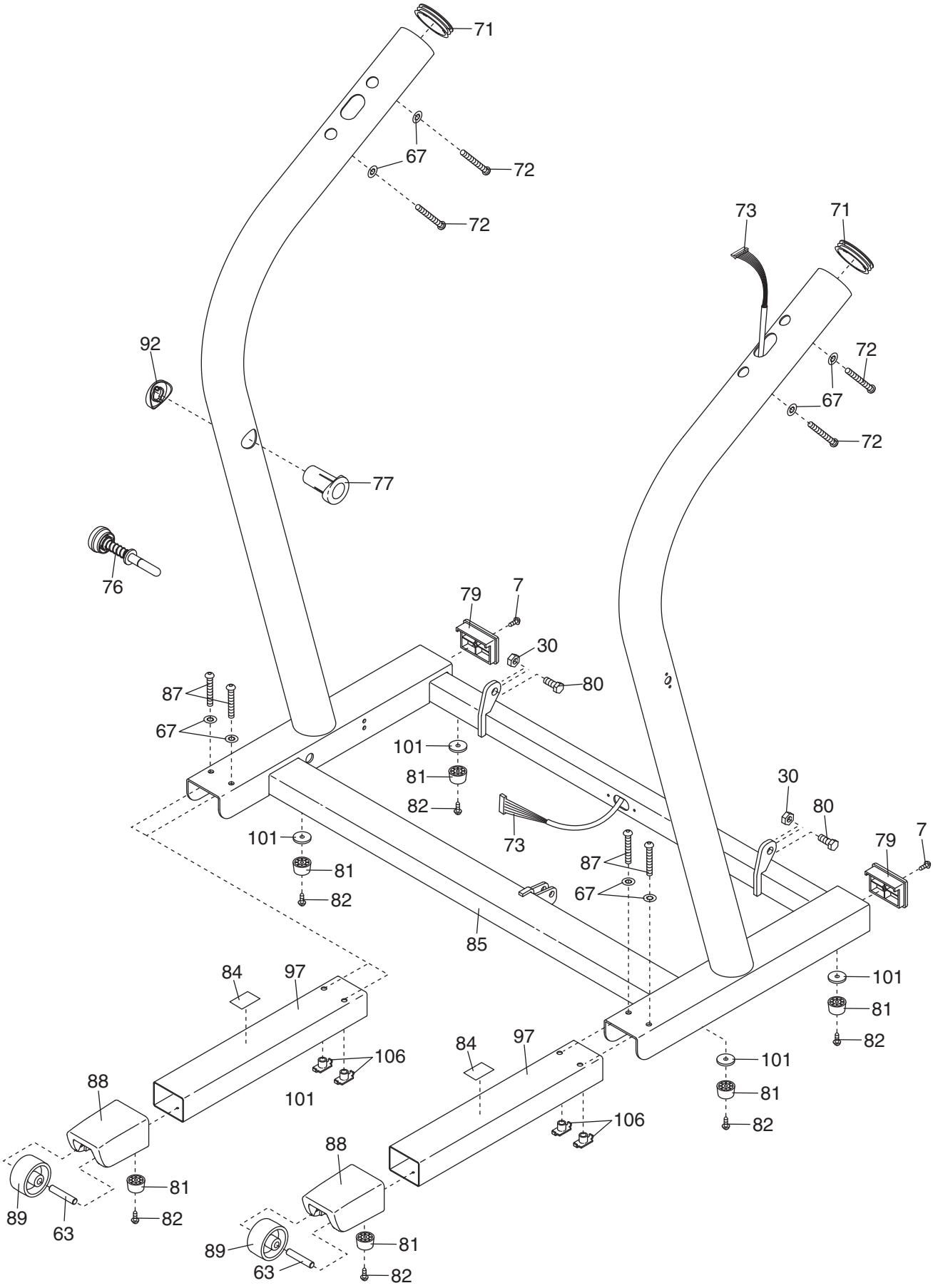
71
67
72
72
73
71
92
72
67
72
77
76
79
7
30
80
87
67
101
81
82
30
80
101
81
82
73
79
7
87
67
85
84
97
101
81
82
106
101
84
97
101
81
82
106
88
101
88
81
82
89
63
81
89
63
82