EXPLODED DRAWING—Model No. PETL85140

Part 1 of 4 R0904A

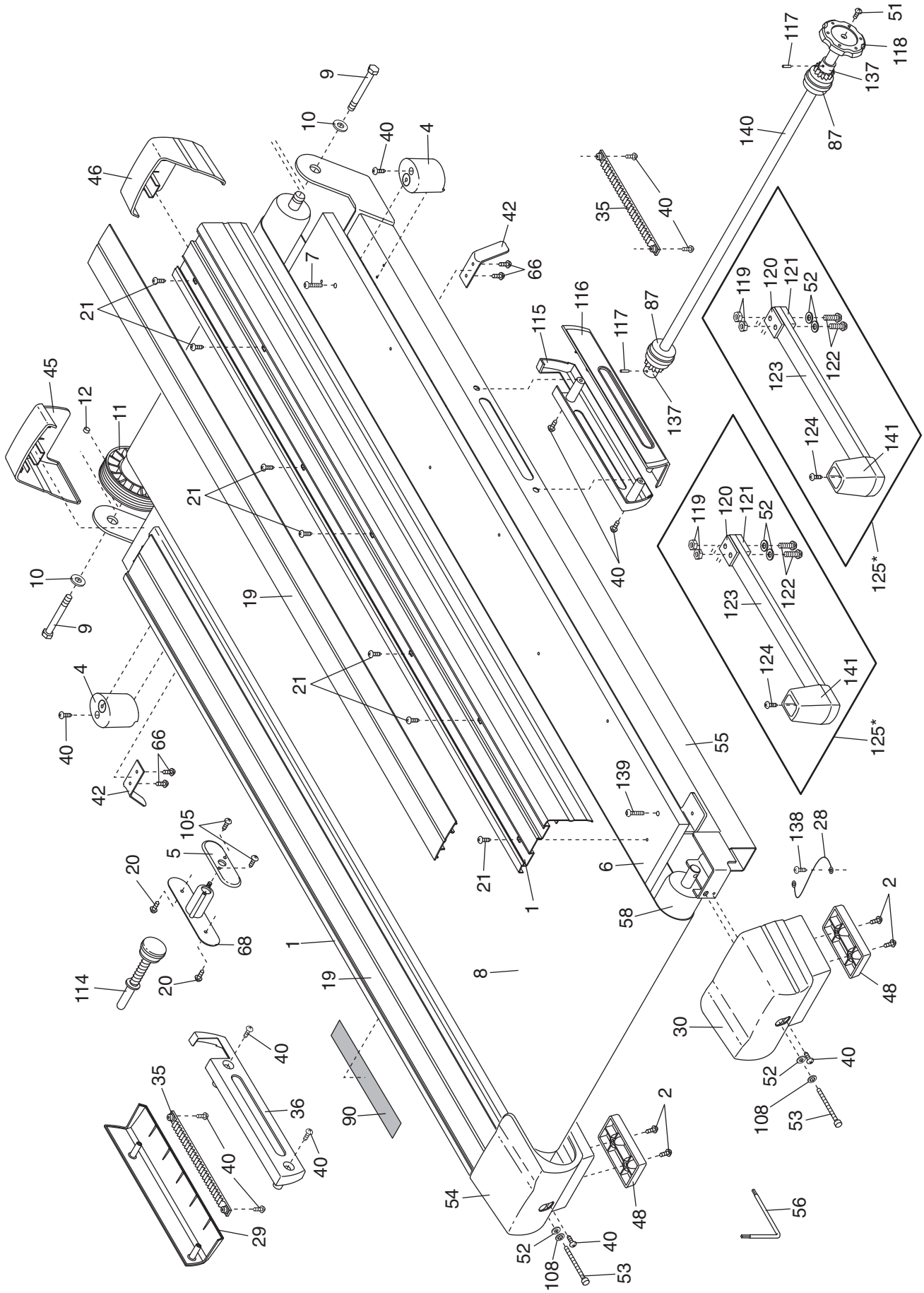

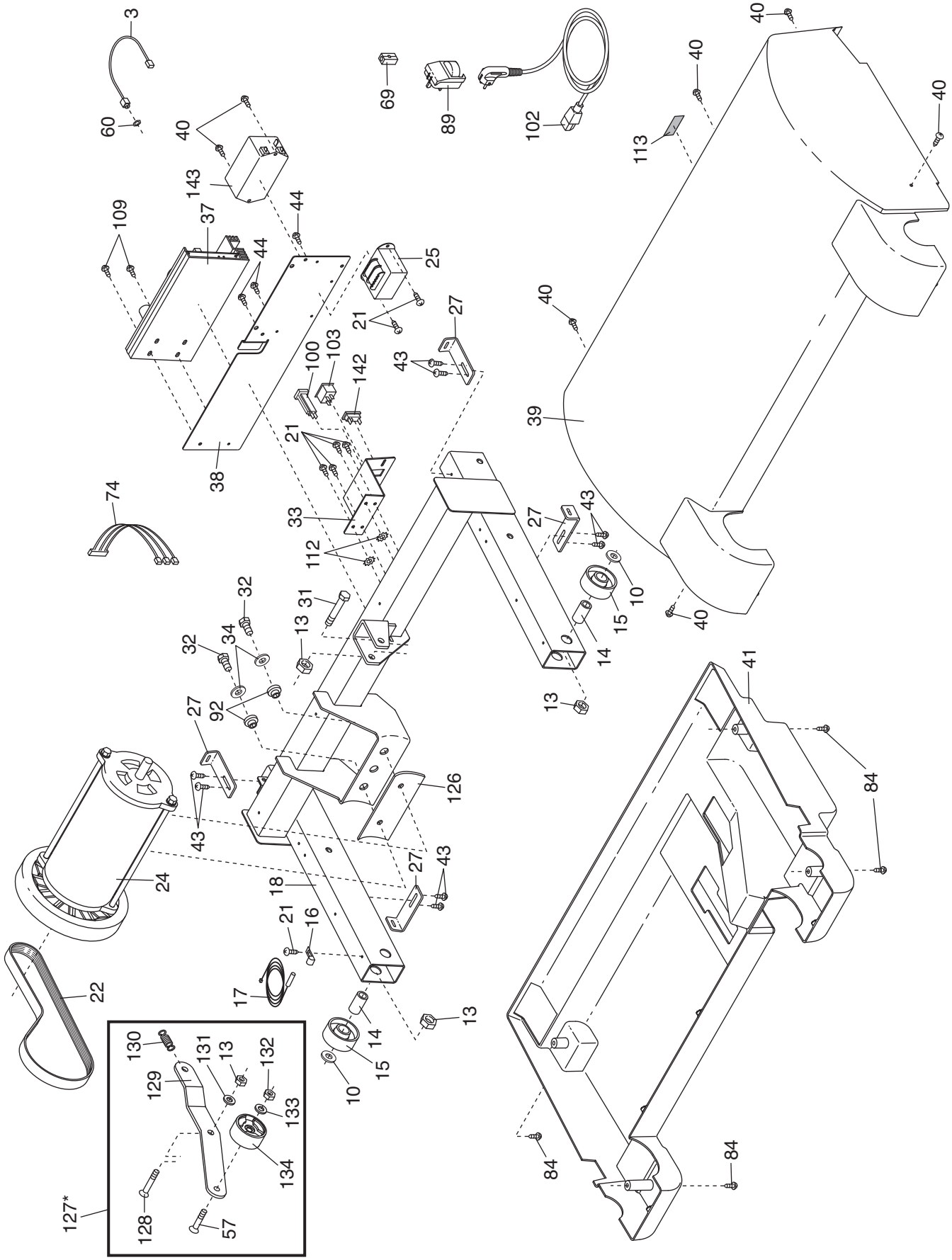
3
60
40
143
109
37
44
44
69
89
102
113
40
40
40
25
21
27
43
100
103
142
21
38
39
40
74
33
112
27
43
10
15
14
13
31
32
34
32
92
27
43
126
24
18
21
16
17
22
13
14
15
10
130
131
13
132
129
133
134
128
57
127*
41
84
84
84
40

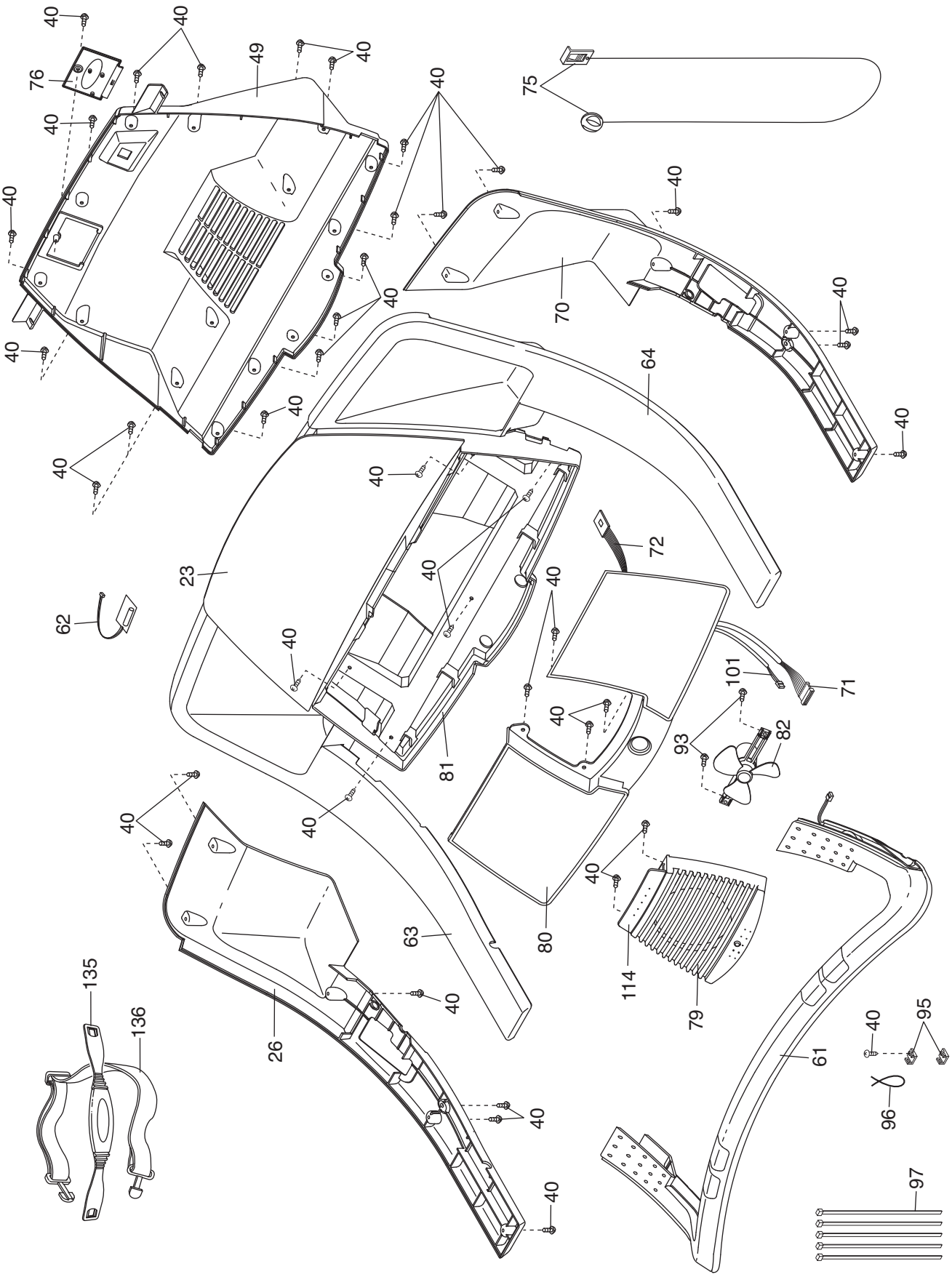
40
76
49
75
70
64
23
62
72
101
71
93
82
81
80
114
79
63
26
135
136
61
95
96
97

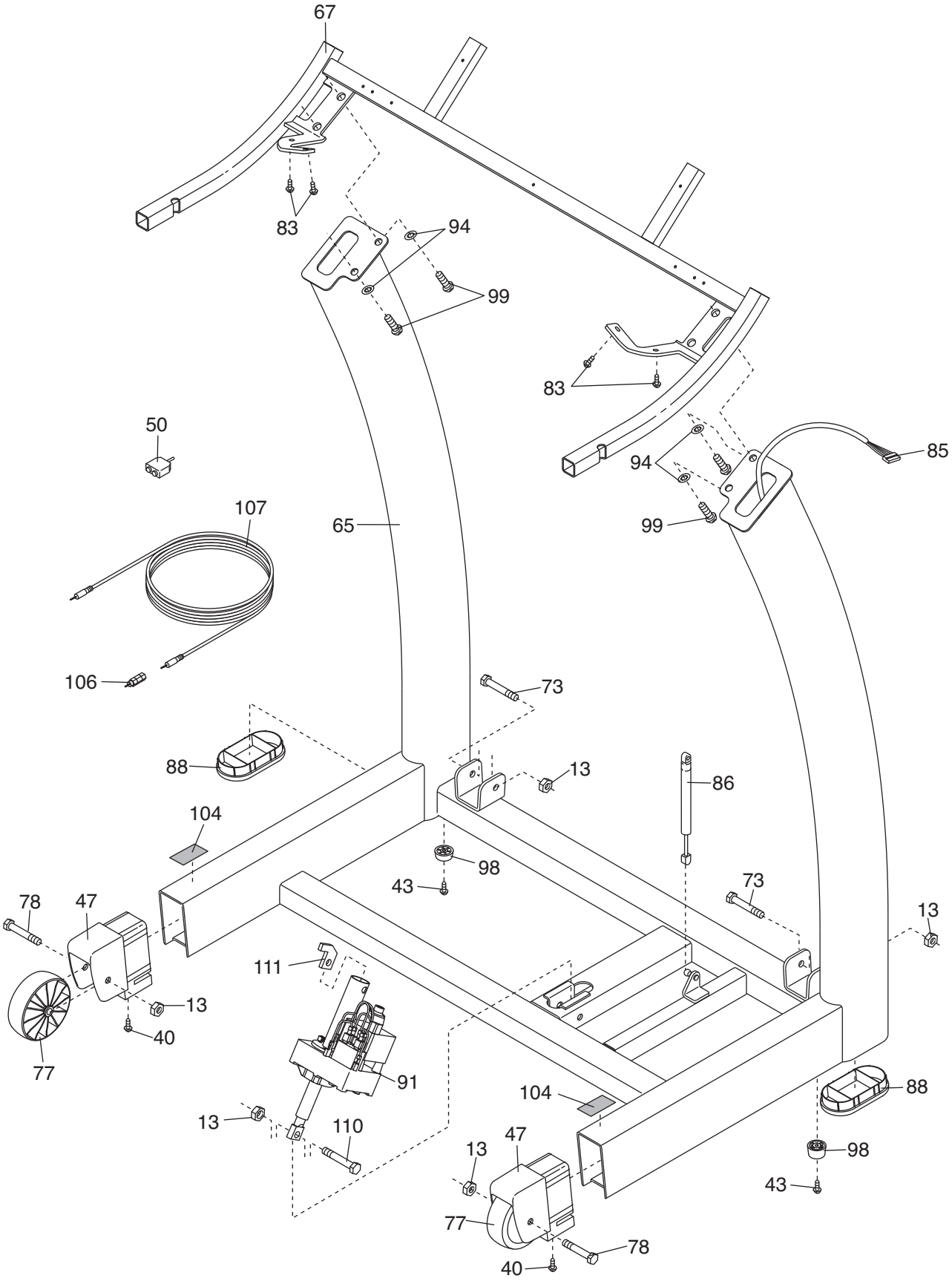
67
83
94
99
83
50
94
85
107
65
99
106
73
88
13
86
104
98
43
73
78
47
13
111
13
40
77
91
104
88
13
110
47
13
98
43
77
78
40