GEDETAILLEERDE TEKENING A

Modelnr. PFTL12820-INT.2 R0521A

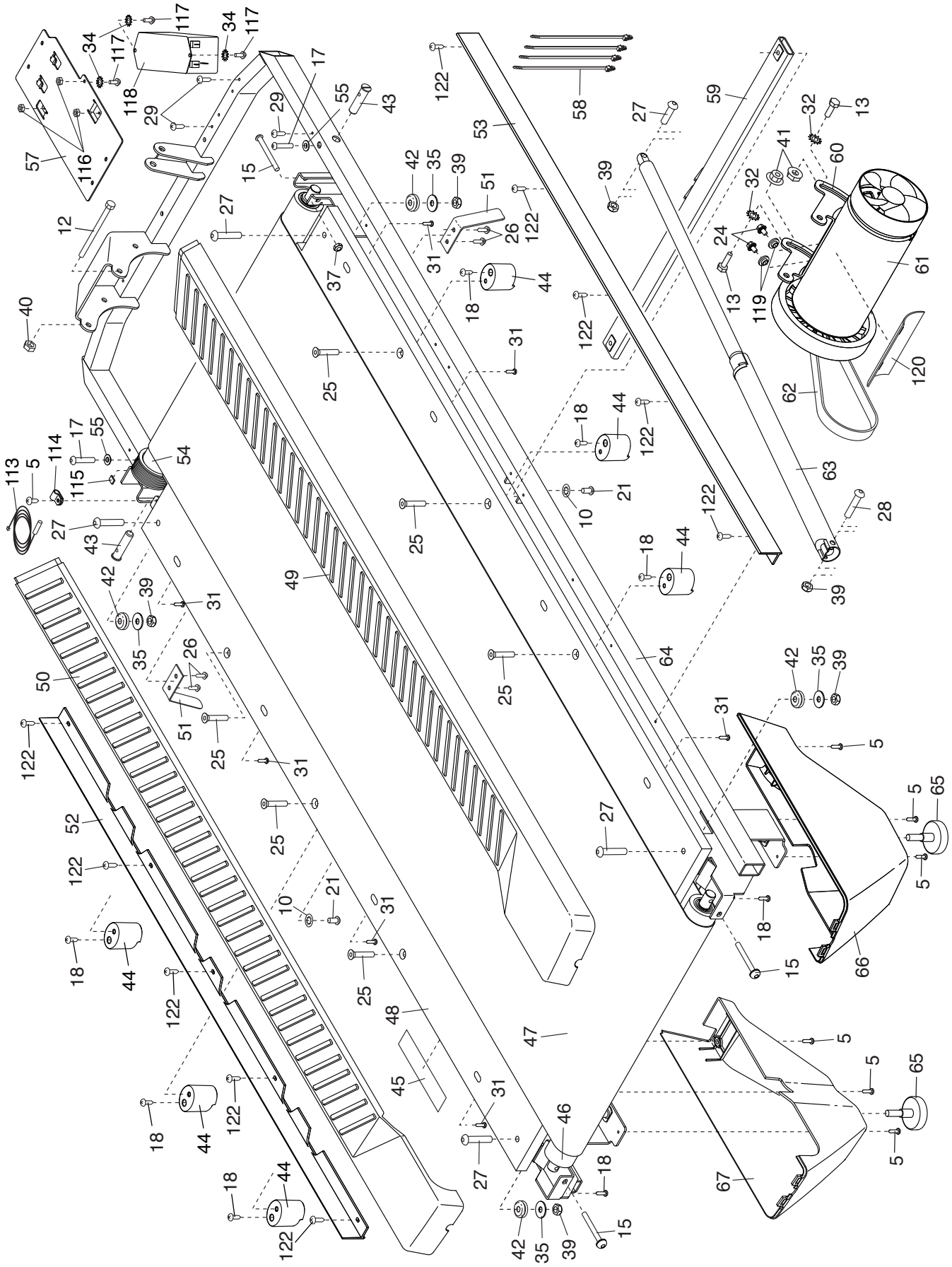

GEDETAILLEERDE TEKENING B

Modelnr. PFTL12820-INT.2 R0521A

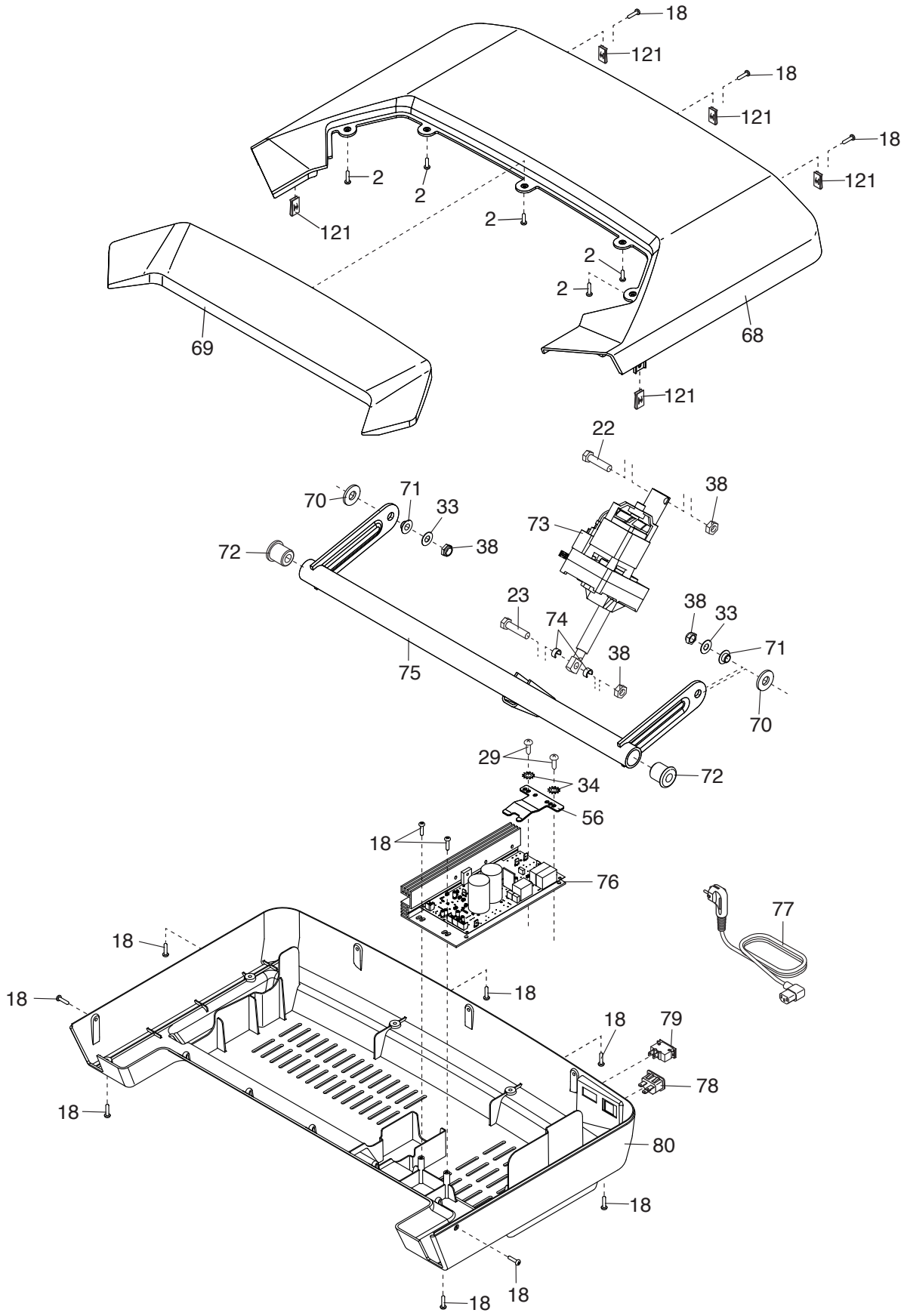

GEDETAILLEERDE TEKENING C

Modelnr. PFTL12820-INT.2 R0521A

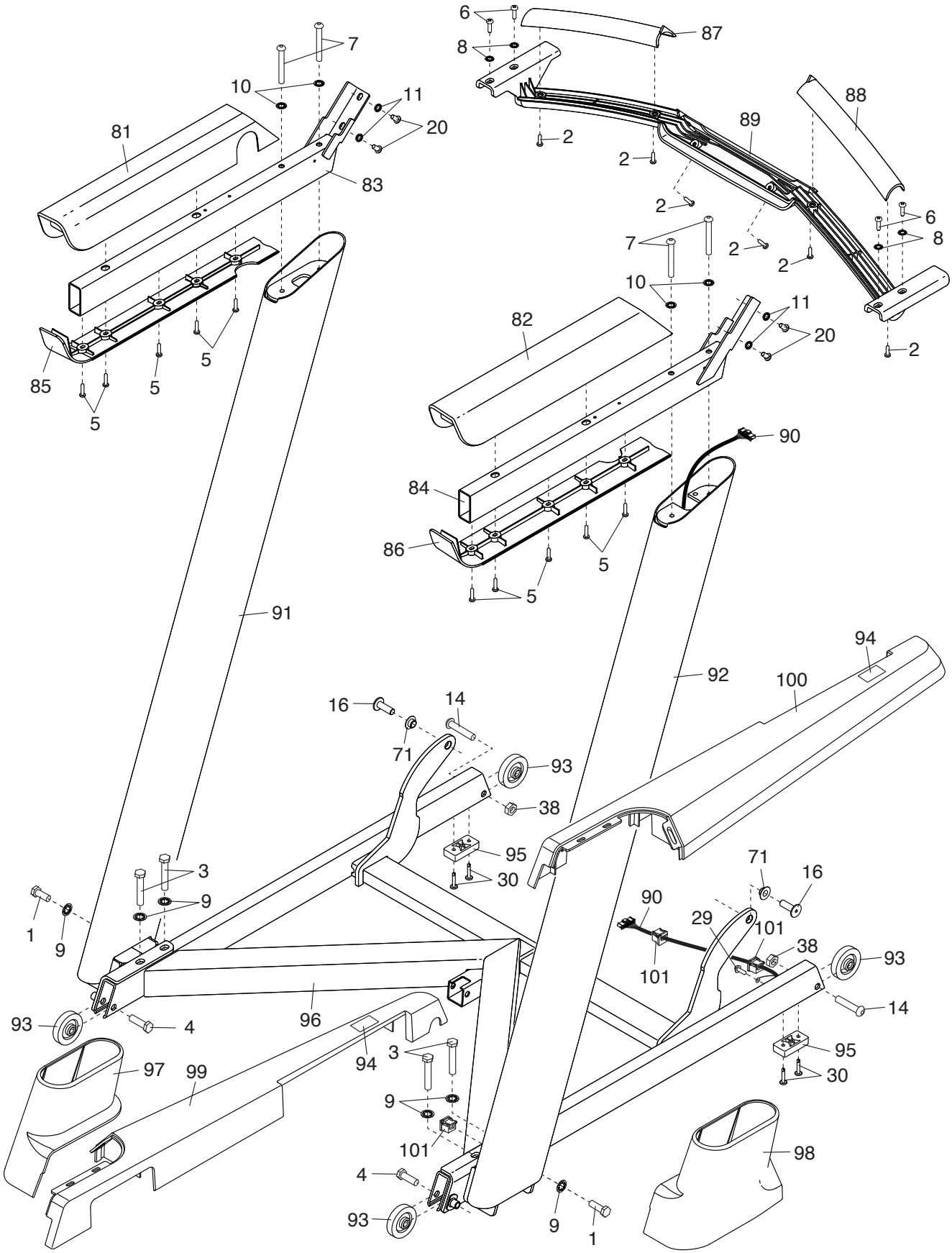

GEDETAILLEERDE TEKENING D

Modelnr. PFTL12820-INT.2 R0521A

