# EXPLODED DRAWING—MODEL NO. RBEL59041

R1004A

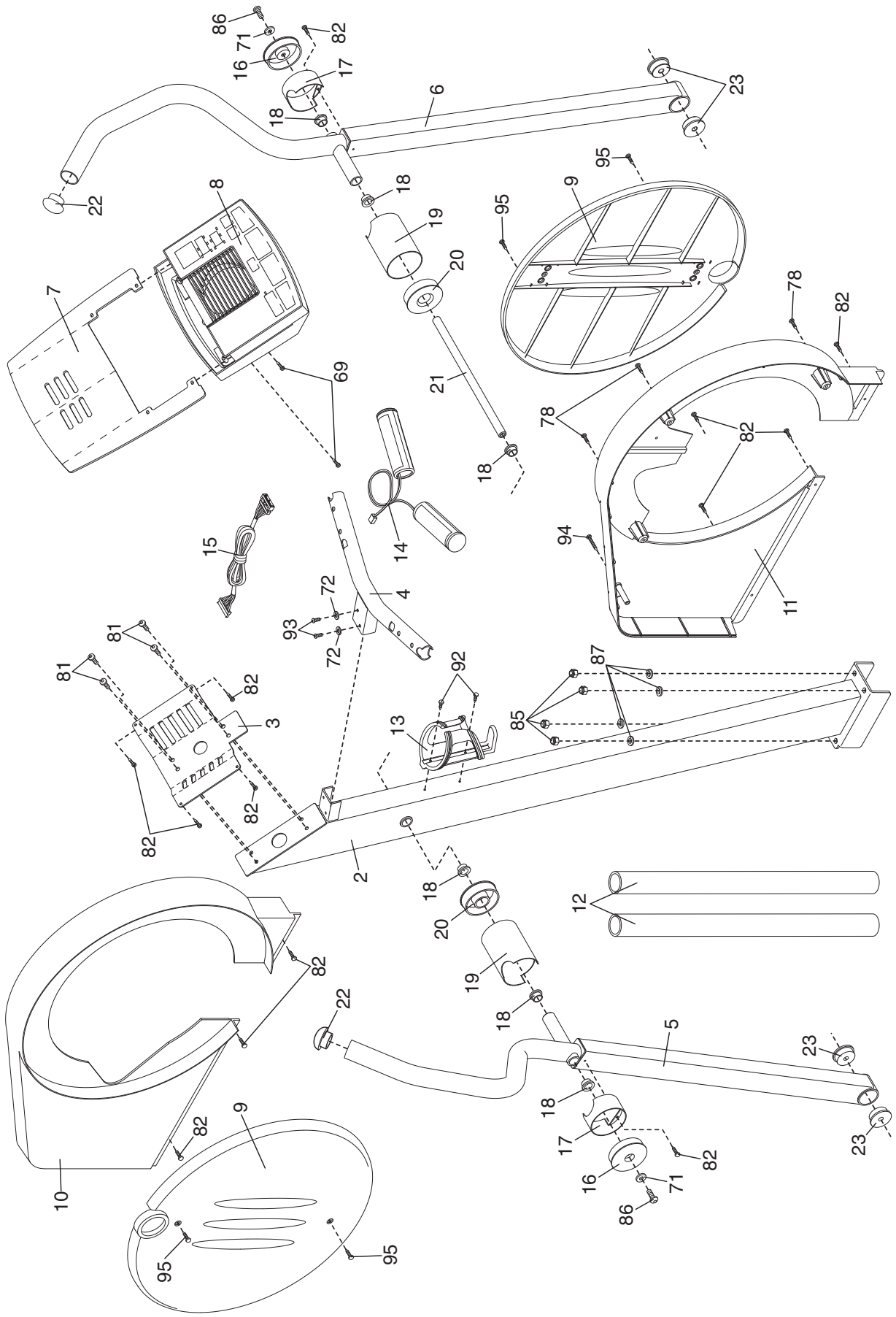

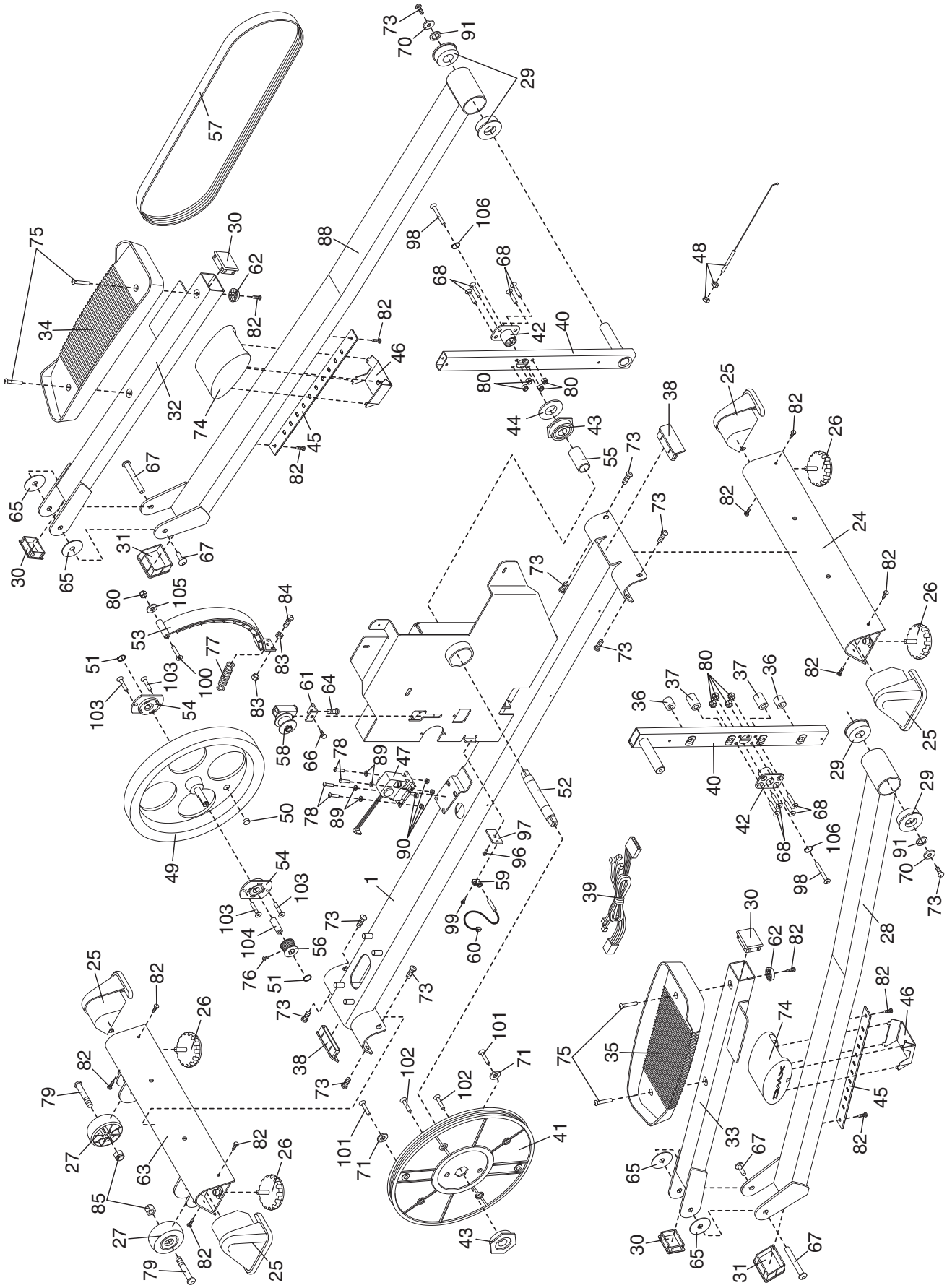
57
73
70
91
29
75
30
62
88
98
106
68
68
48
34
82
82
42
40
46
32
74
80
80
45
82
44
43
38
25
82
26
67
55
73
65
24
31
67
73
82
30
65
73
26
80
105
84
53
77
51
103
100
83
61
64
103
54
83
36
37
80
37
36
82
58
66
78
89
47
25
40
29
52
50
78
89
90
42
68
29
68
106
49
97
96
91
54
59
98
70
103
1
39
73
103
104
56
99
30
28
60
62
82
76
51
25
82
73
73
26
82
46
38
101
74
73
102
71
75
35
102
45
79
101
41
33
82
27
71
63
82
26
67
65
85
27
43
30
65
82
79
25
31
67