EXPLODED DRAWING—MODEL NO. RBEL79020

R0303A

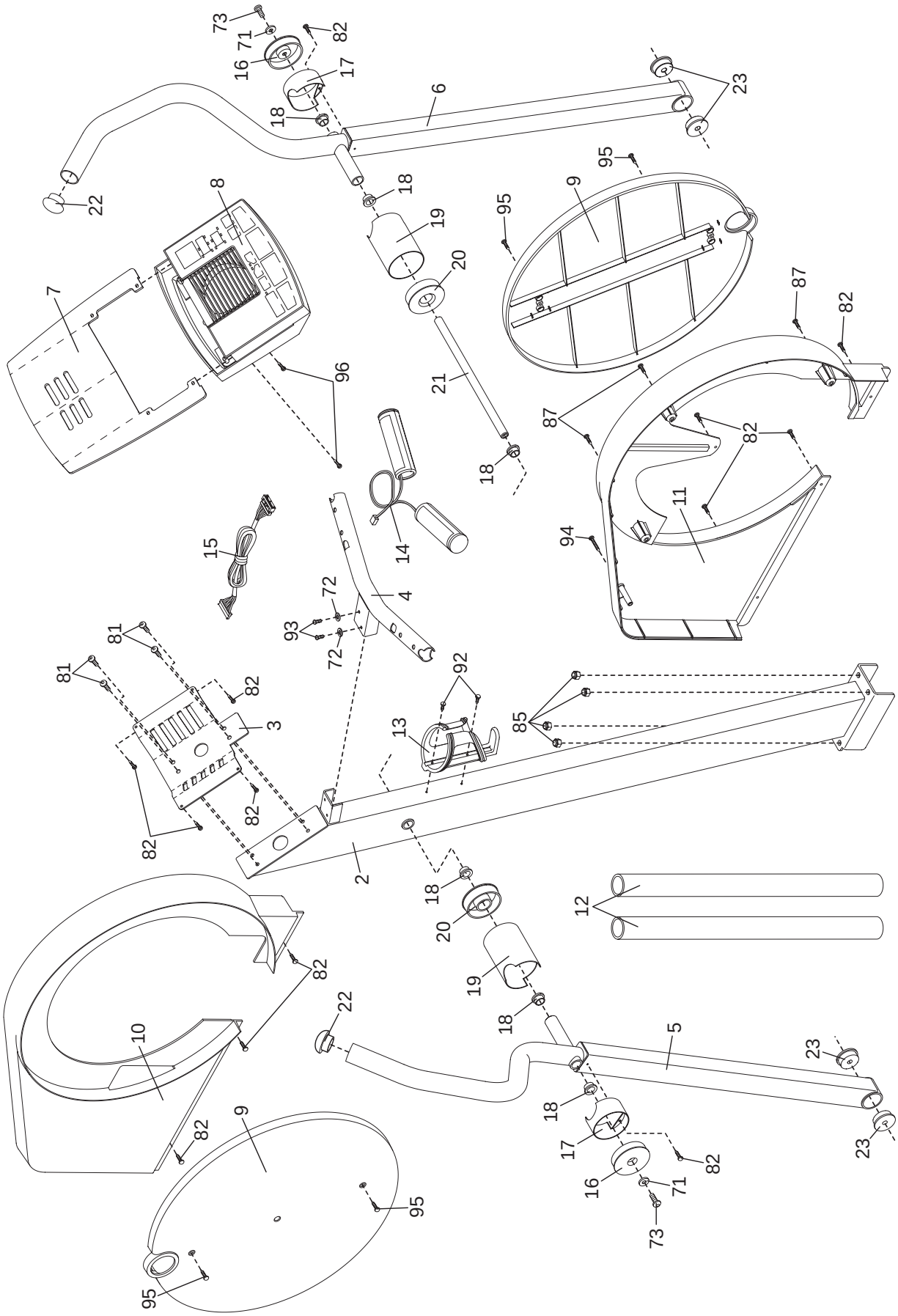

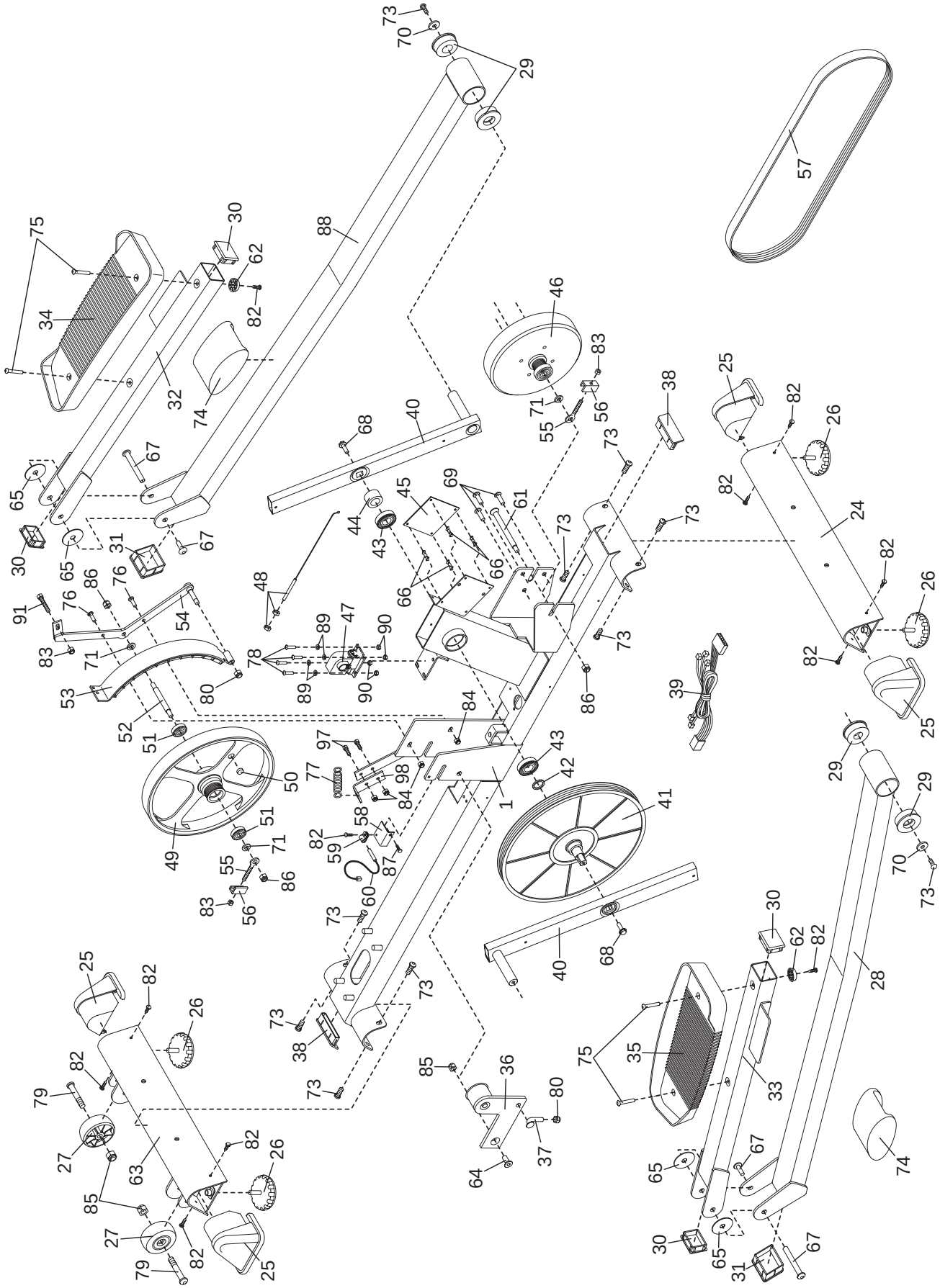
1
24
25
26
27
28
29
30
31
32
33
34
35
36
37
38
39
40
41
42
43
44
45
46
47
48
49
50
51
52
53
54
55
56
57
58
59
60
61
62
63
64
65
66
67
68
69
70
71
73
74
75
76
77
78
79
80
82
83
84
85
86
87
88
89
90
91
97
98