DIAGRAMA AMPLIADO A

Modelo nº SFEL71914-INT.0 R1114A

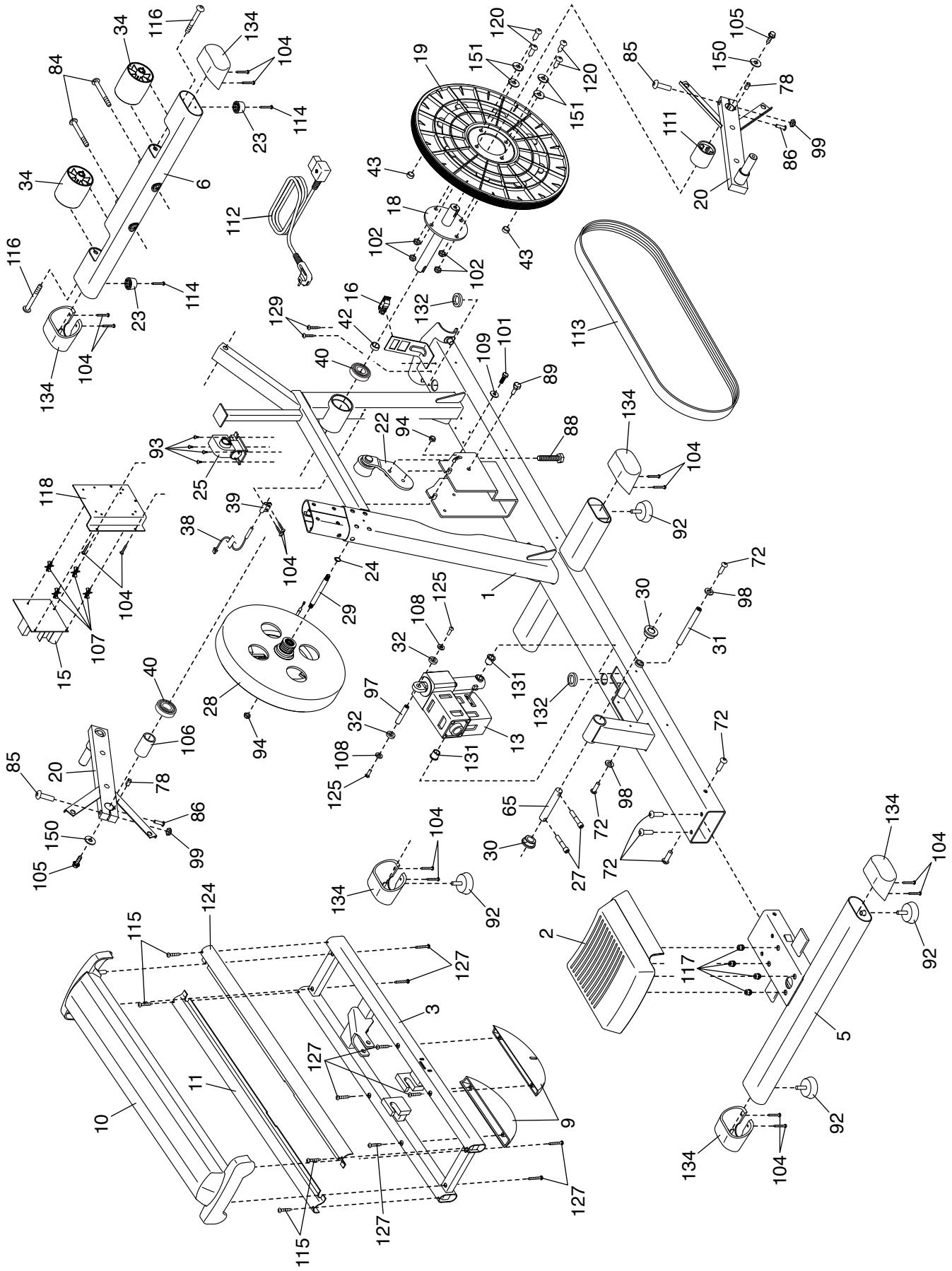

DIAGRAMA AMPLIADO B

Modelo nº SFEL71914-INT.0 R1114A

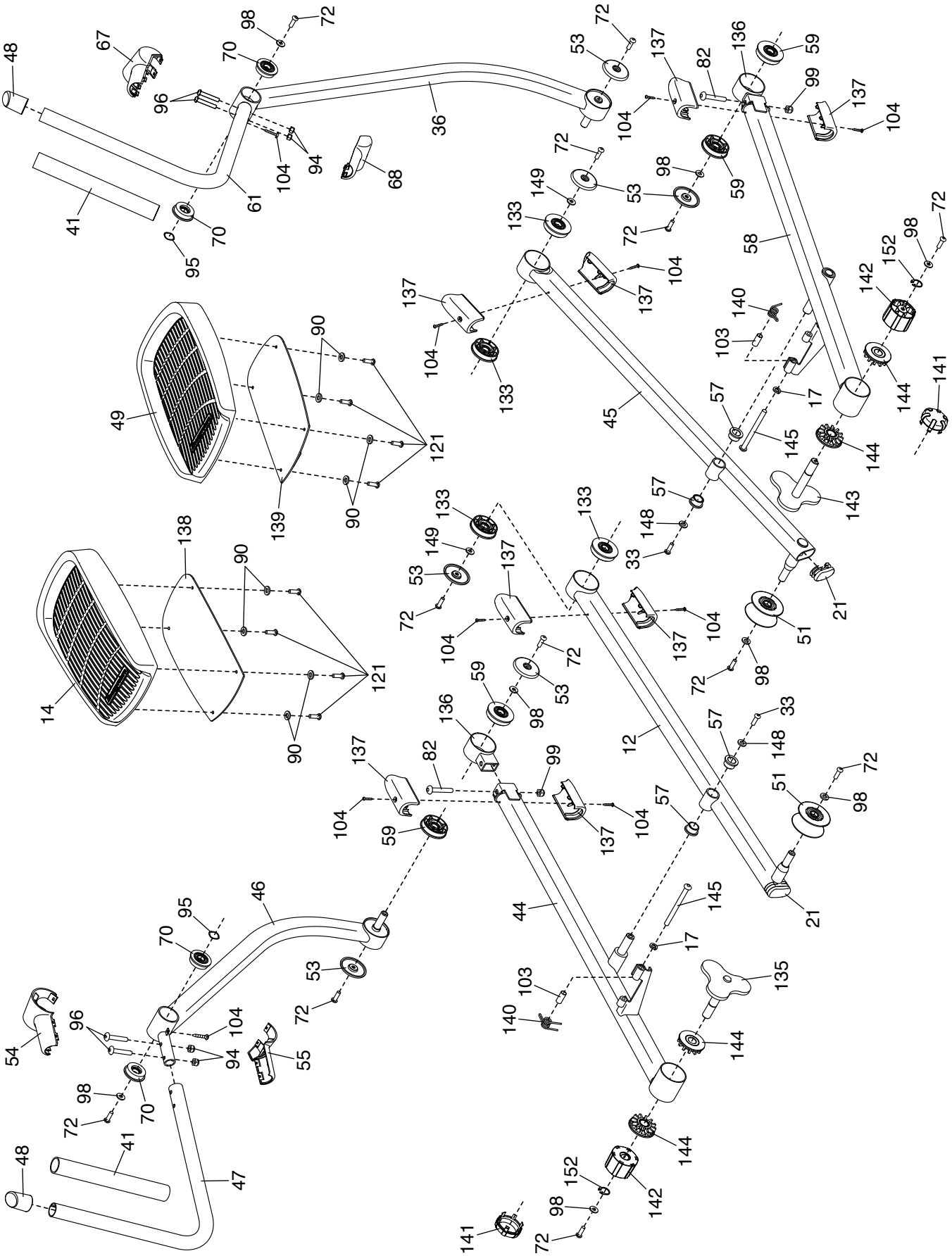

DIAGRAMA AMPLIADO C
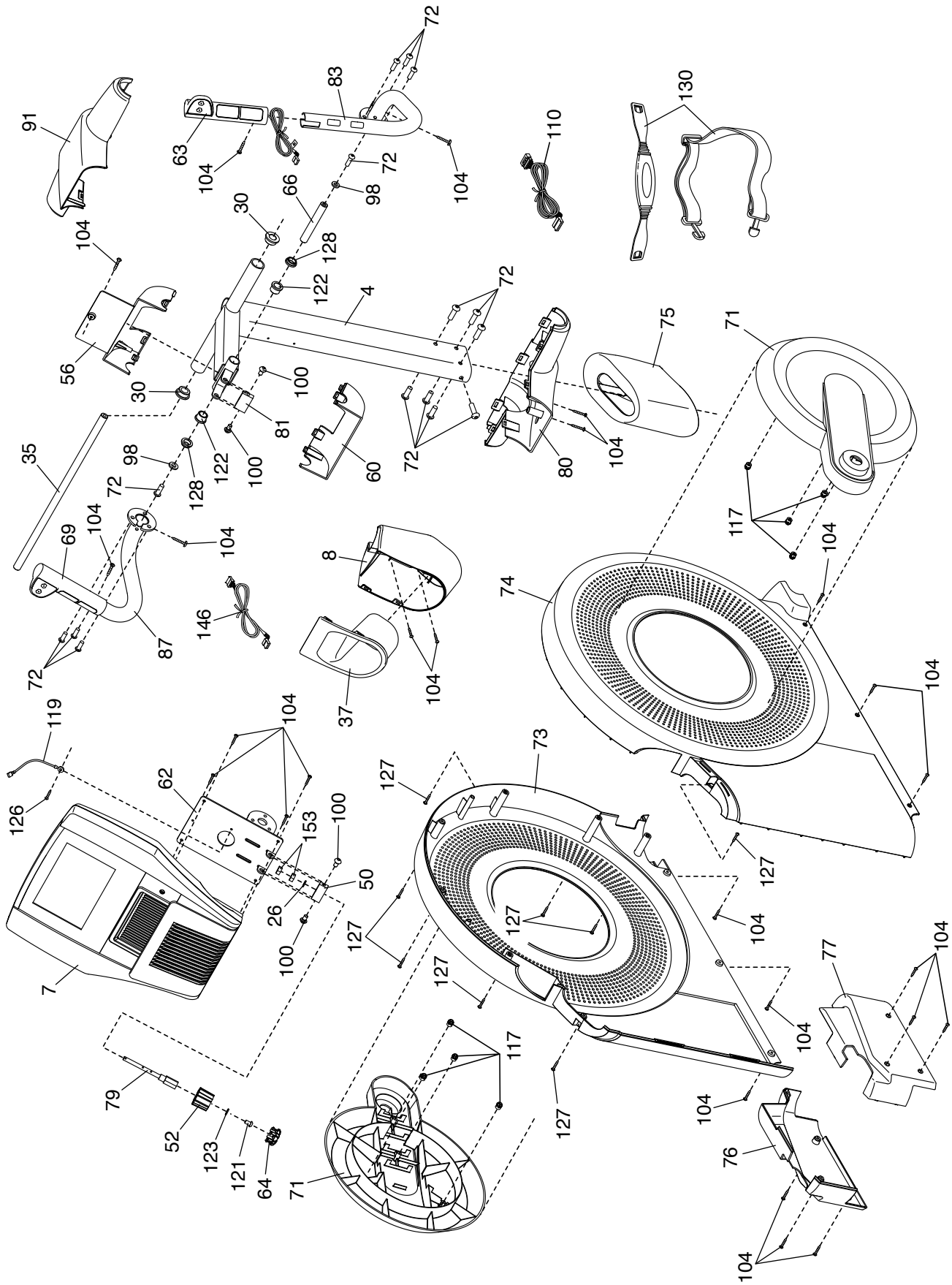
Modelo nº SFEL71914-INT.0 R1114A