DIAGRAMA AMPLIADO
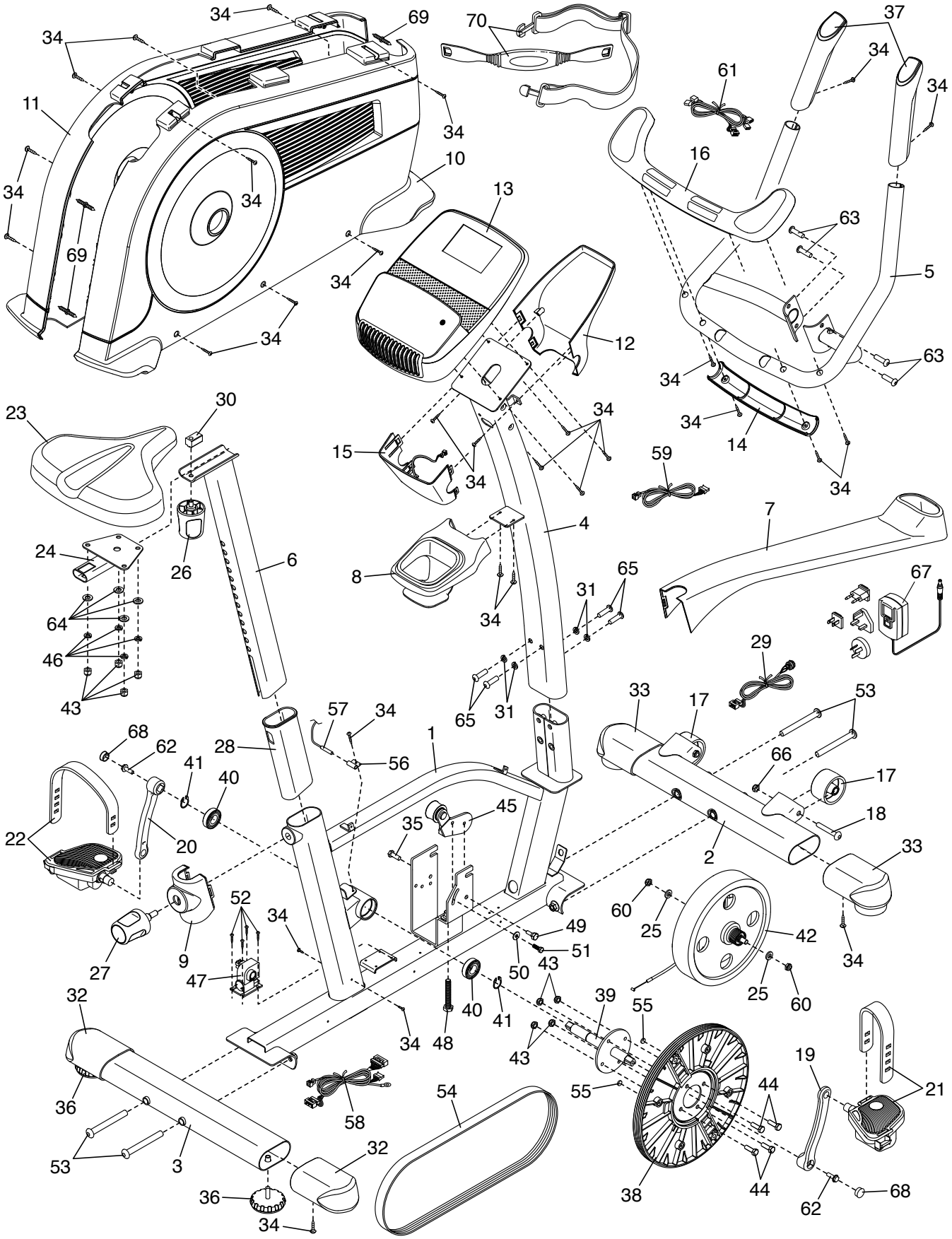
Modelo nº SFEVEX80713.1 R0614A