分解图 A

型号：VMEX81414.0 R0415A

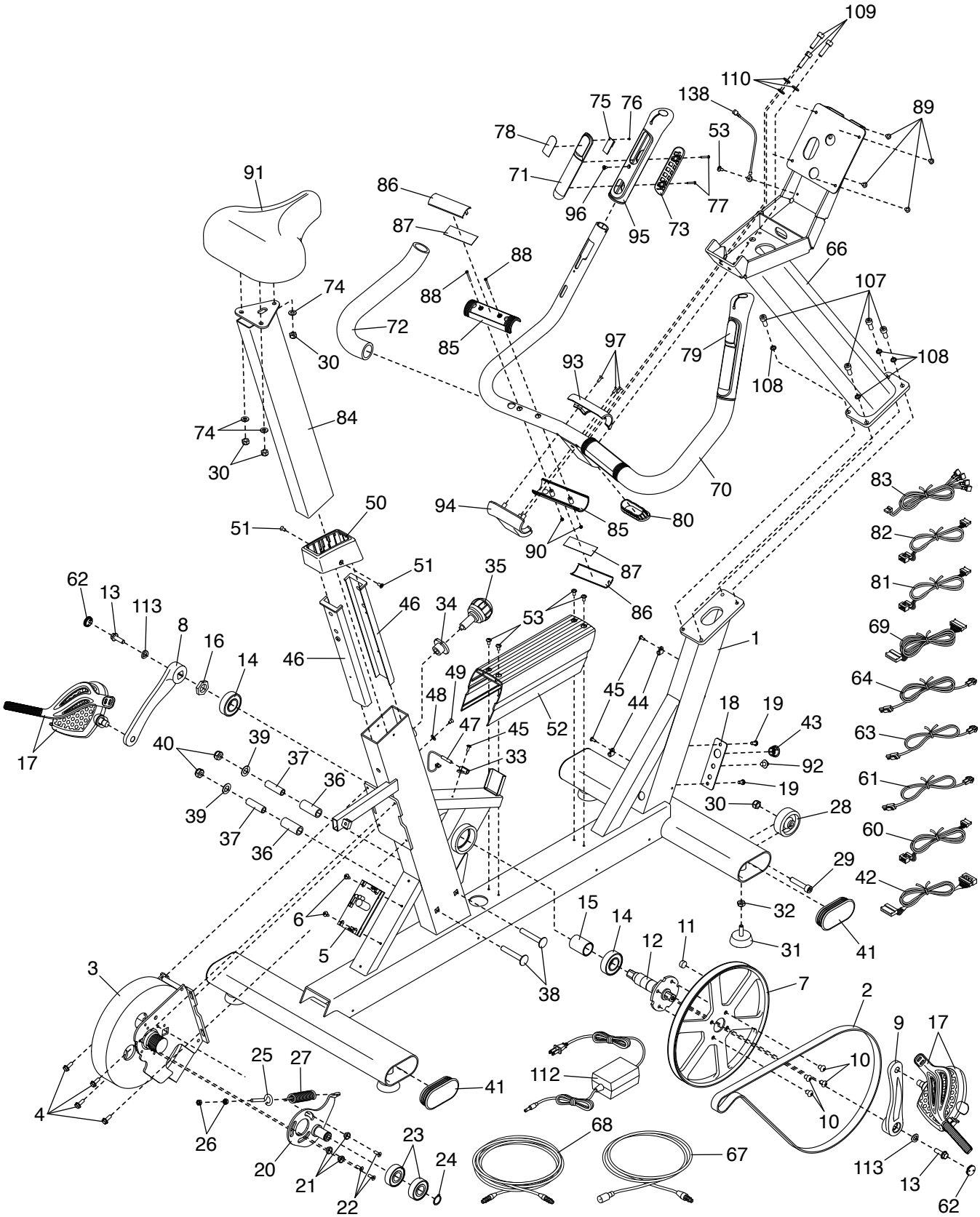

分解图 B
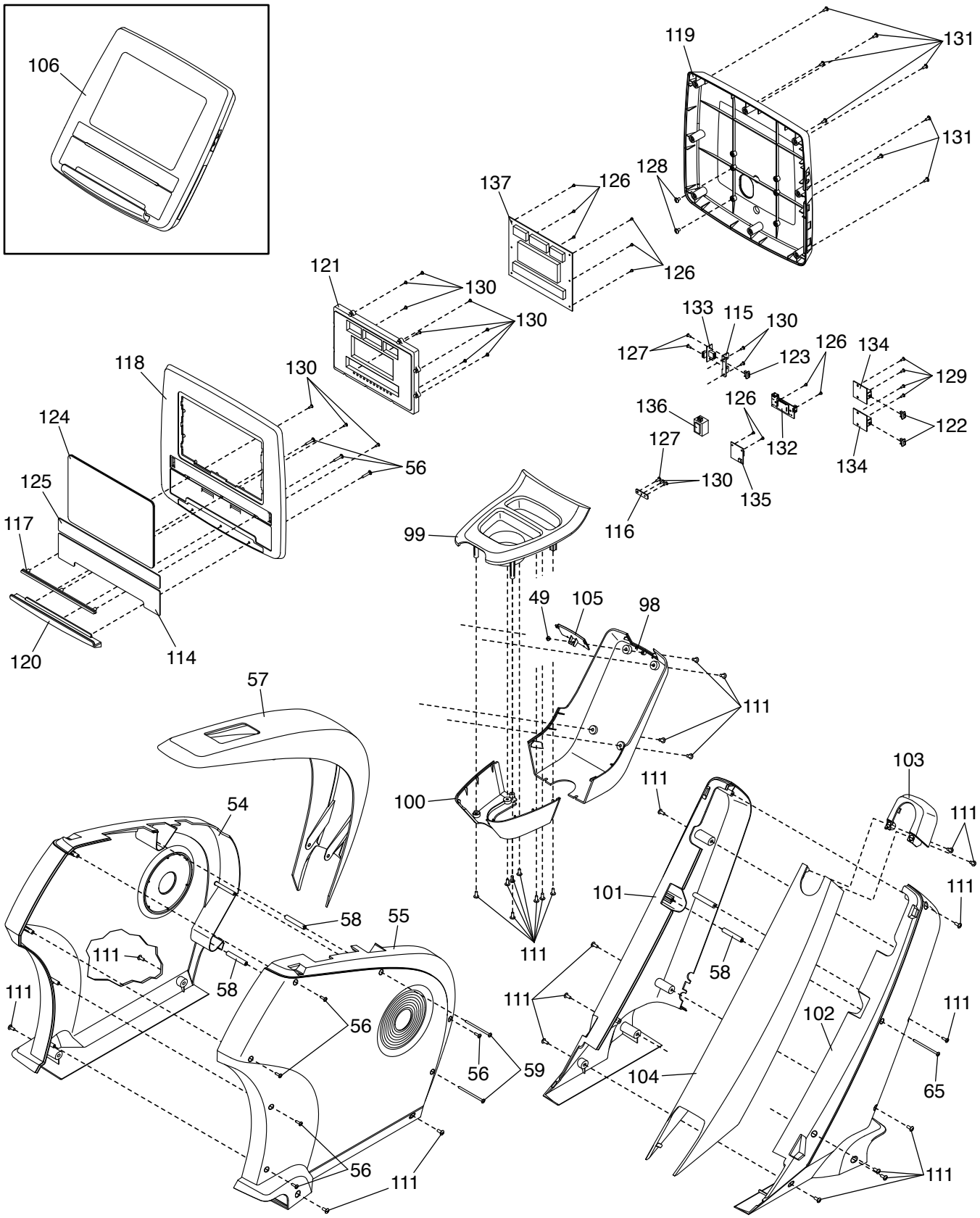
型号：VMEX81414.0 R0415A