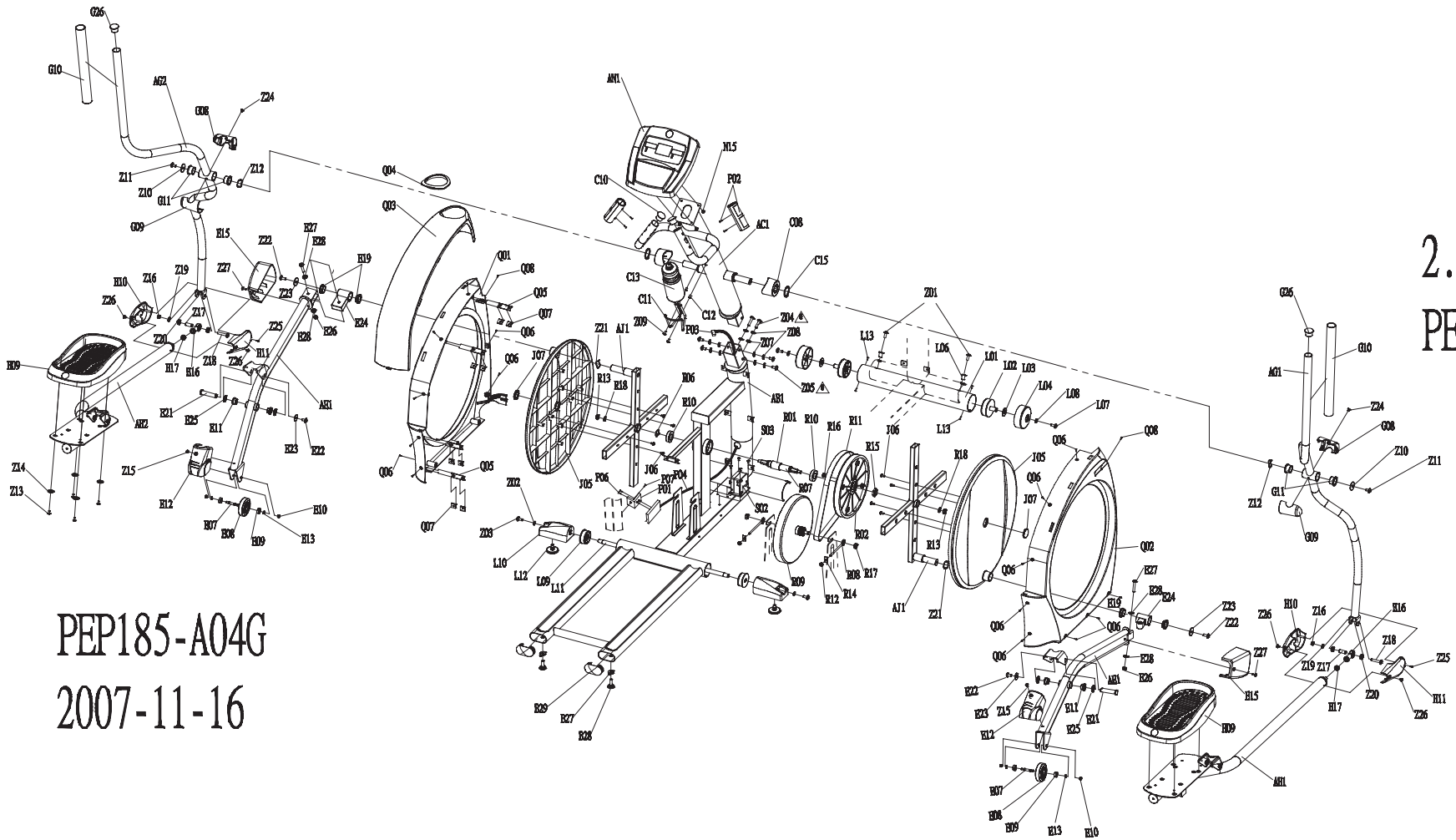

2.0AE
PEP185-1US

PEP185-A04G
2007-11-16