820E

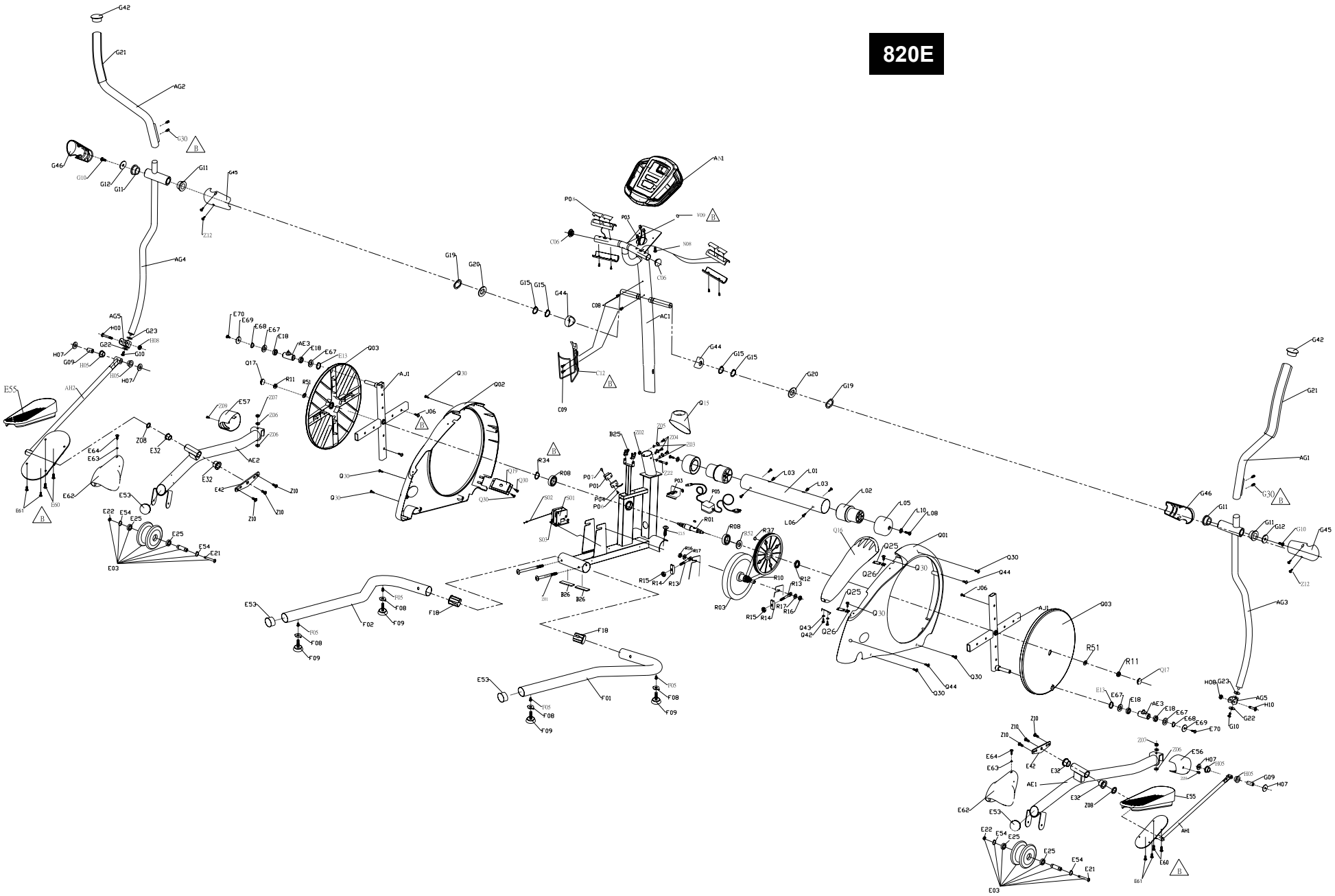
G42
G21
AG2
G30
G46
G10
G12
G11
G45
Z12
AG4
AG5
H10
G23
H08
G22
H07
G09
H05
E55
AH2
E64
E63
E62
E61
E60
E53
E22
E54
E25
E21
E03
E70
E69
E68
E67
E18
AE3
E13
Q03
Q17
R11
R51
AJ1
Q30
Q02
J06
Z09
E57
Z07
Z06
Z08
E32
AE2
E42
Z10
S02
S01
S03
F18
F05
F08
F09
F02
F01
AN1
P01
P03
Y09
C06
M08
G19
G20
G15
G44
C08
AC1
C12
C09
Q15
B25
Z02
Z04
Z05
Z03
Z22
P05
R34
R08
R01
R52
R37
R10
R12
R13
R14
R15
R16
R17
R03
Z01
B26
L03
L01
L02
L05
L10
L06
Q16
Q01
Q25
Q26
Q44
Q43
Q42
AG1
AG3
H08
G23
AG5
H10
G22
G10
G45
Z12
E56
AE1
AH1
E60
E61