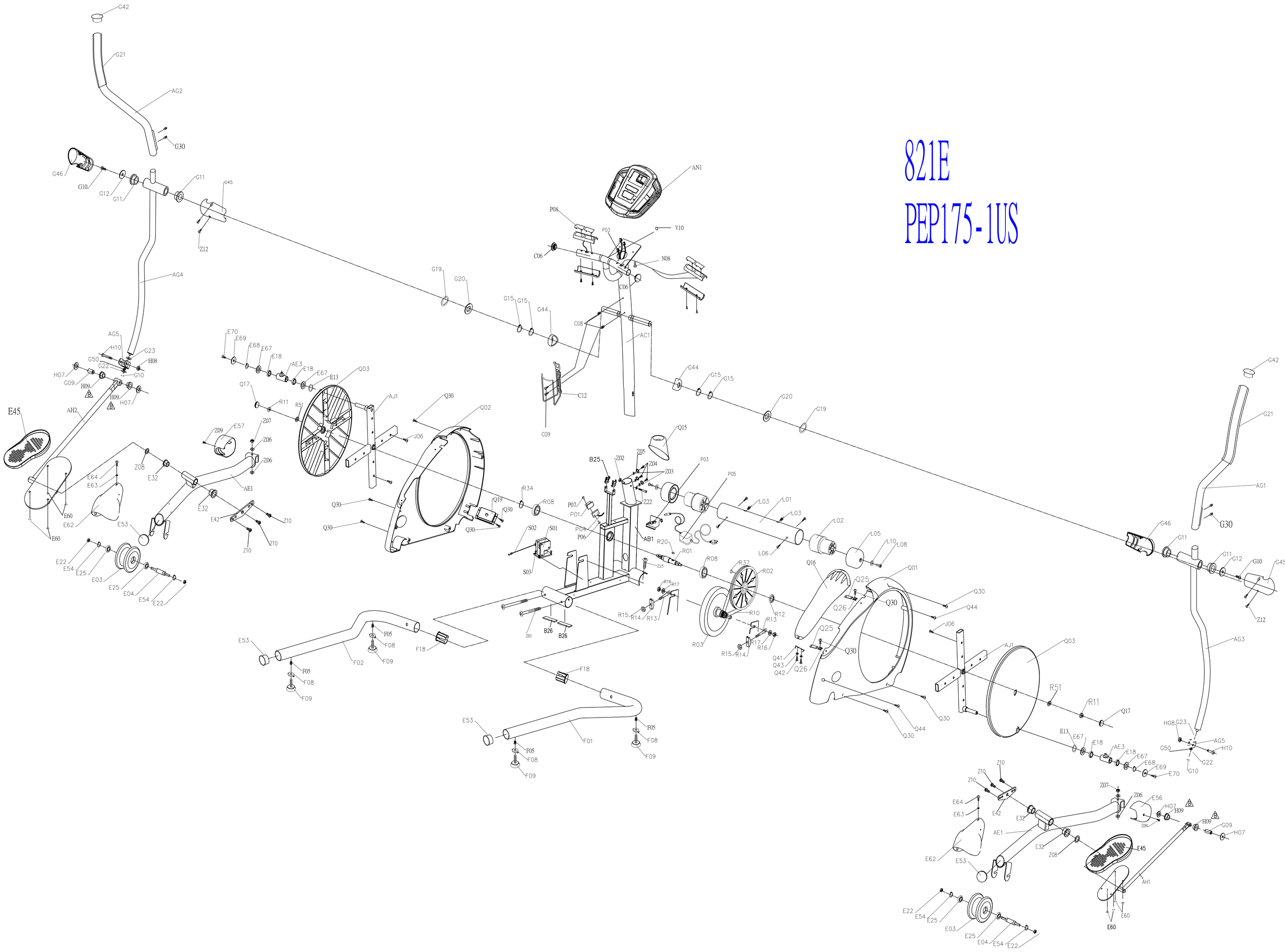821E
PEP175-1US