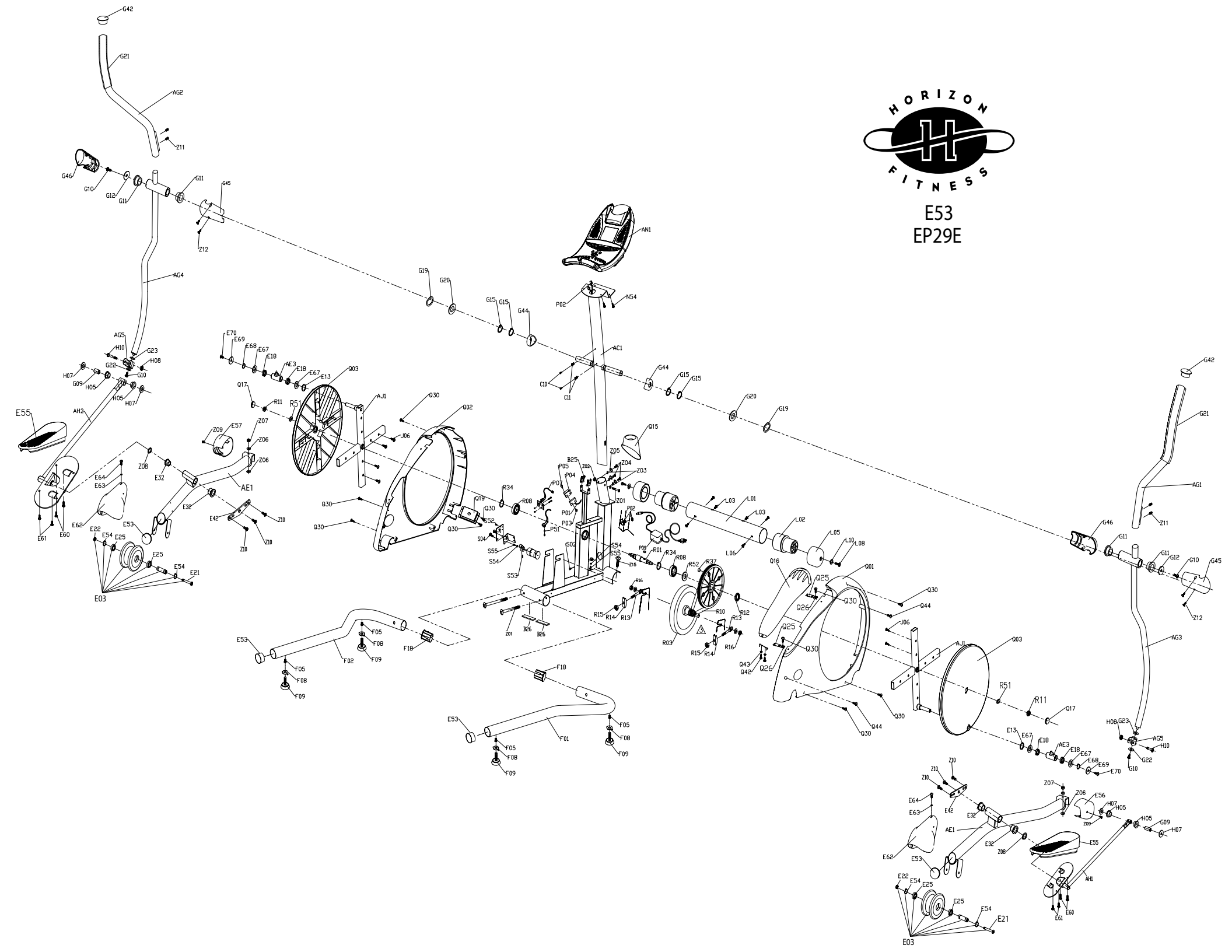
HORIZON FITNESS
E53
EP29E