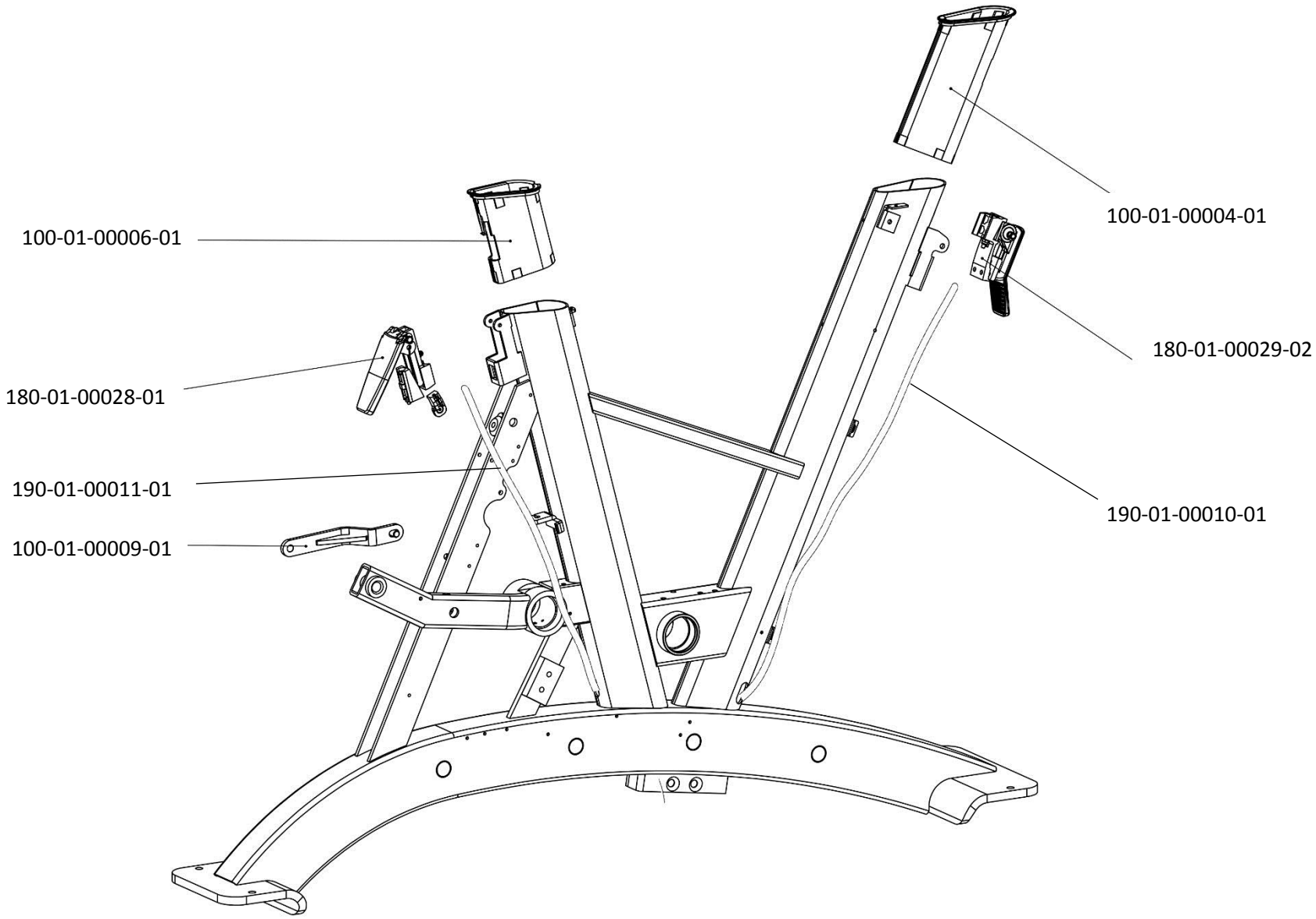
100-01-00006-01
100-01-00004-01
180-01-00029-02
180-01-00028-01
190-01-00011-01
190-01-00010-01
100-01-00009-01

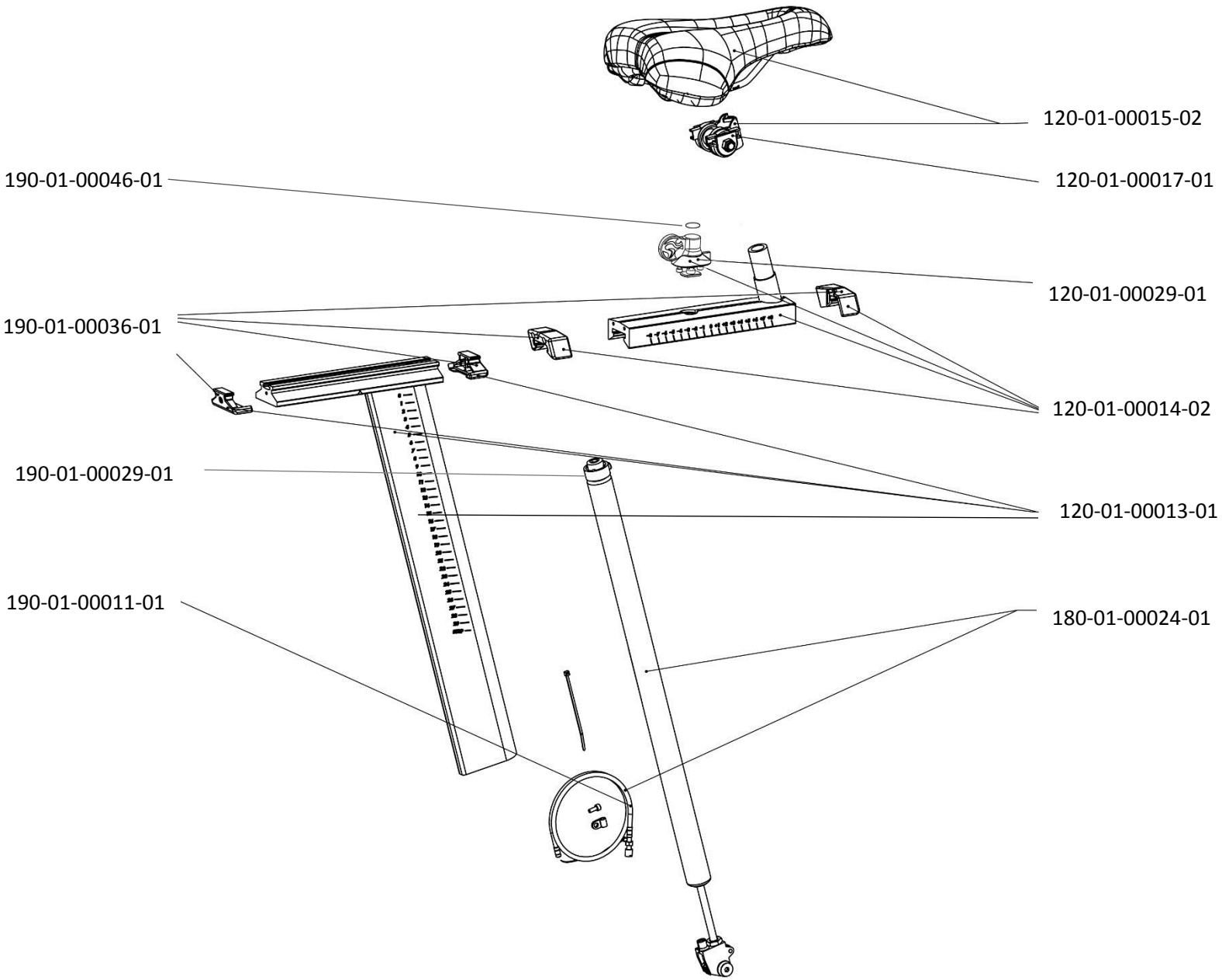
120-01-00015-02
120-01-00017-01
190-01-00046-01
120-01-00029-01
190-01-00036-01
120-01-00014-02
190-01-00029-01
120-01-00013-01
190-01-00011-01
180-01-00024-01

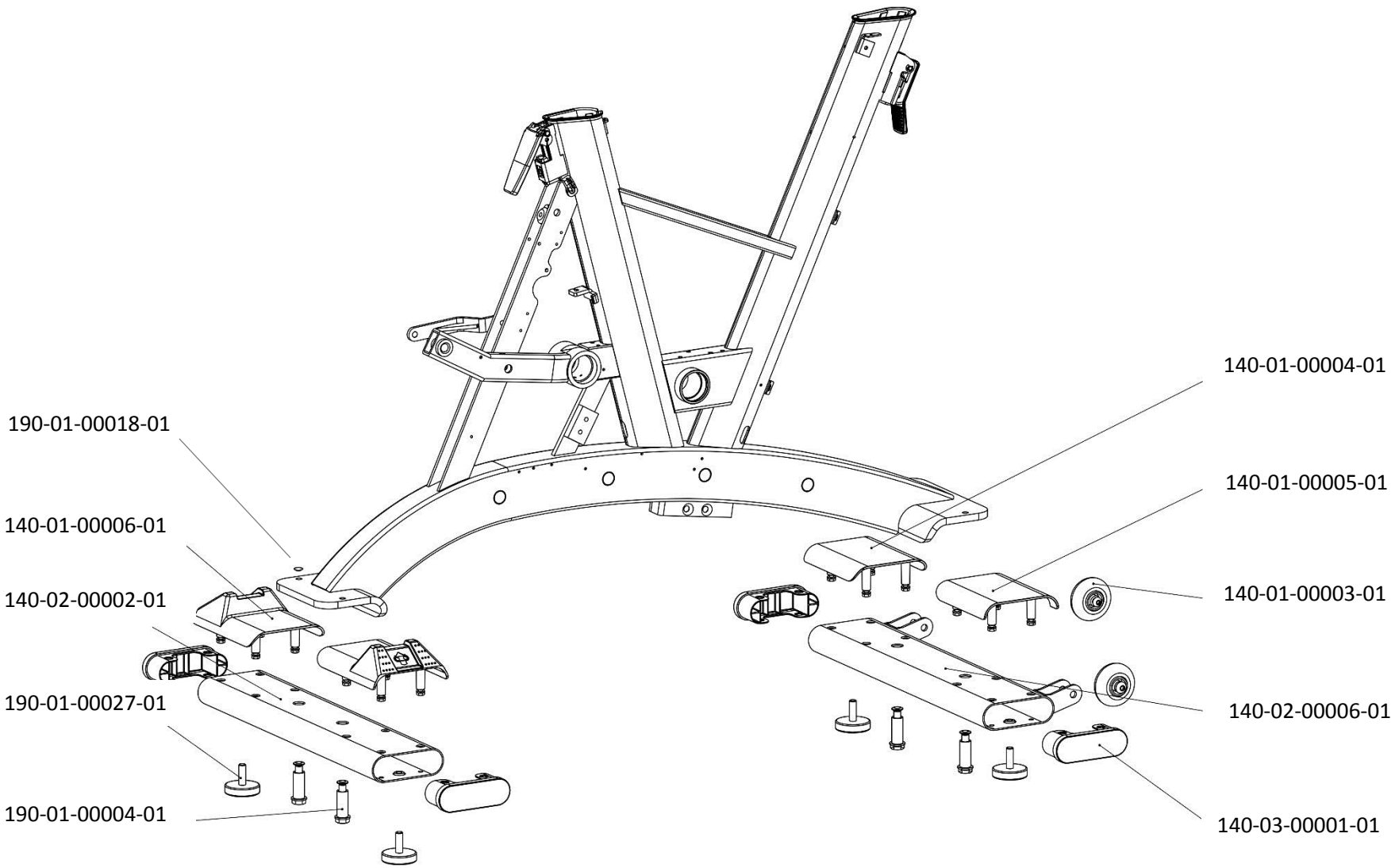
190-01-00018-01
140-01-00006-01
140-02-00002-01
190-01-00027-01
190-01-00004-01
140-01-00004-01
140-01-00005-01
140-01-00003-01
140-02-00006-01
140-03-00001-01

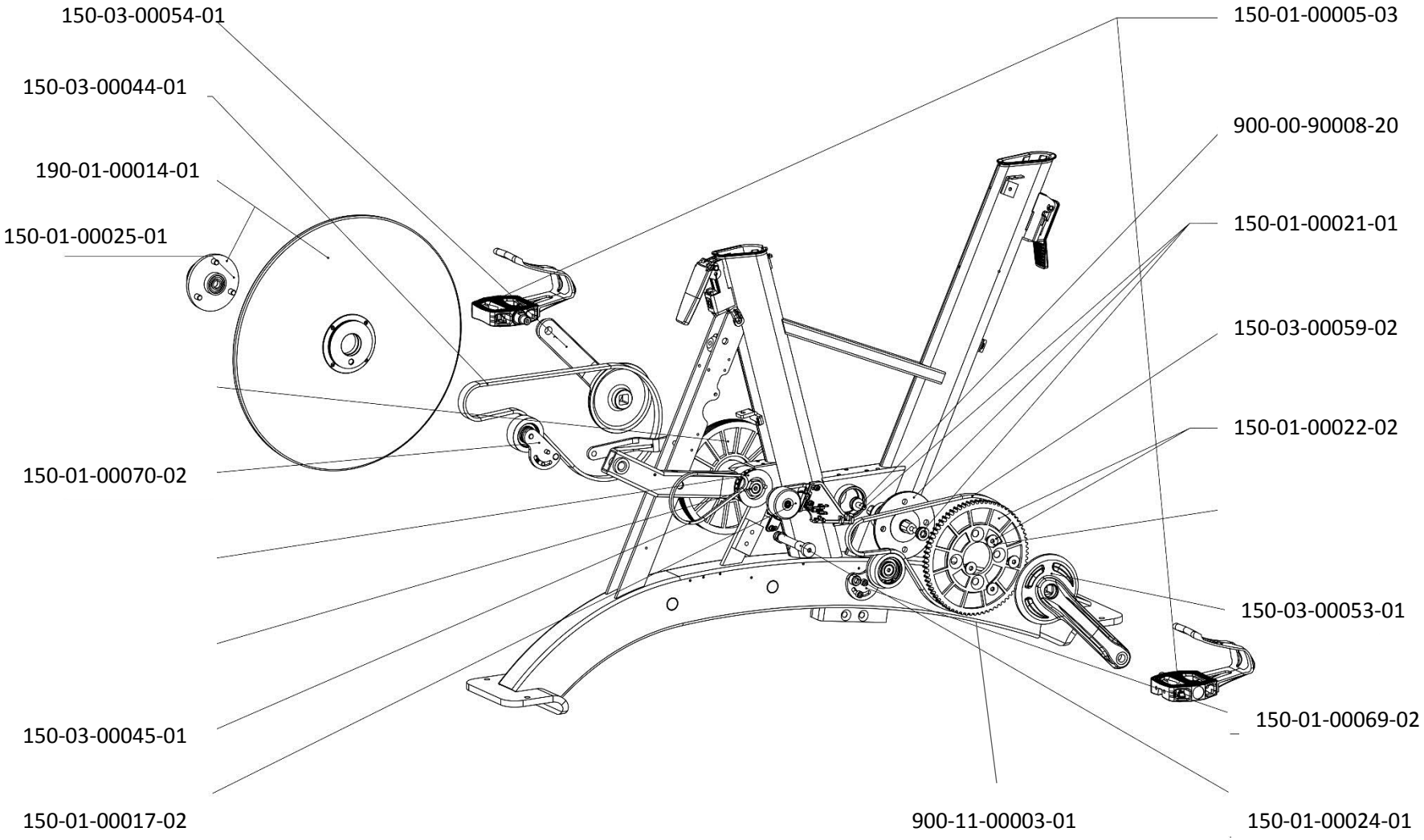
150-03-00054-01
150-03-00044-01
190-01-00014-01
150-01-00025-01
150-01-00070-02
150-03-00045-01
150-01-00017-02
150-01-00005-03
900-00-90008-20
150-01-00021-01
150-03-00059-02
150-01-00022-02
150-03-00053-01
150-01-00069-02
900-11-00003-01
150-01-00024-01

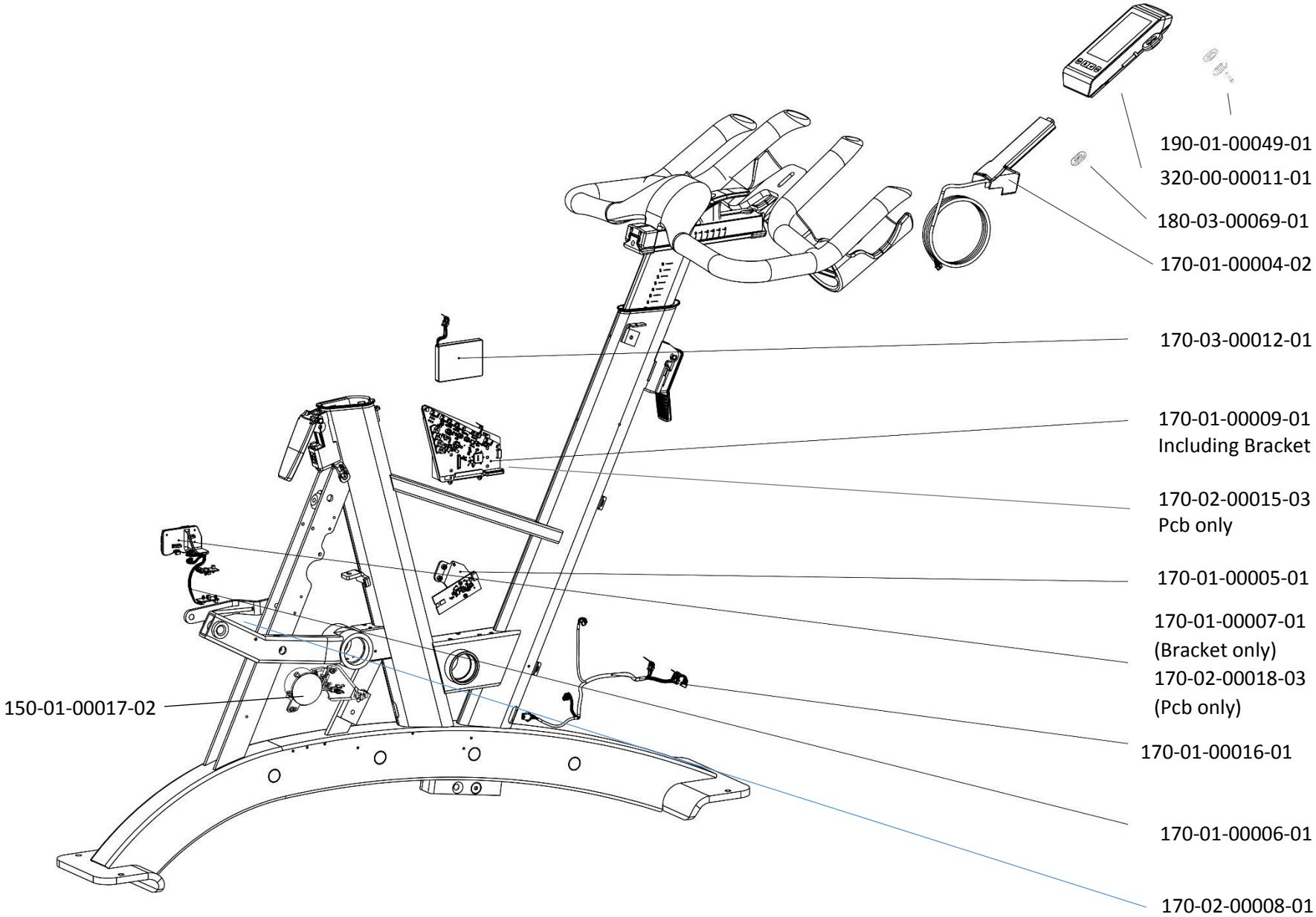
190-01-00049-01
320-00-00011-01
180-03-00069-01
170-01-00004-02
170-03-00012-01
170-01-00009-01
Including Bracket
170-02-00015-03
Pcb only
170-01-00005-01
170-01-00007-01
(Bracket only)
170-02-00018-03
(Pcb only)
170-01-00016-01
170-01-00006-01
170-02-00008-01
150-01-00017-02

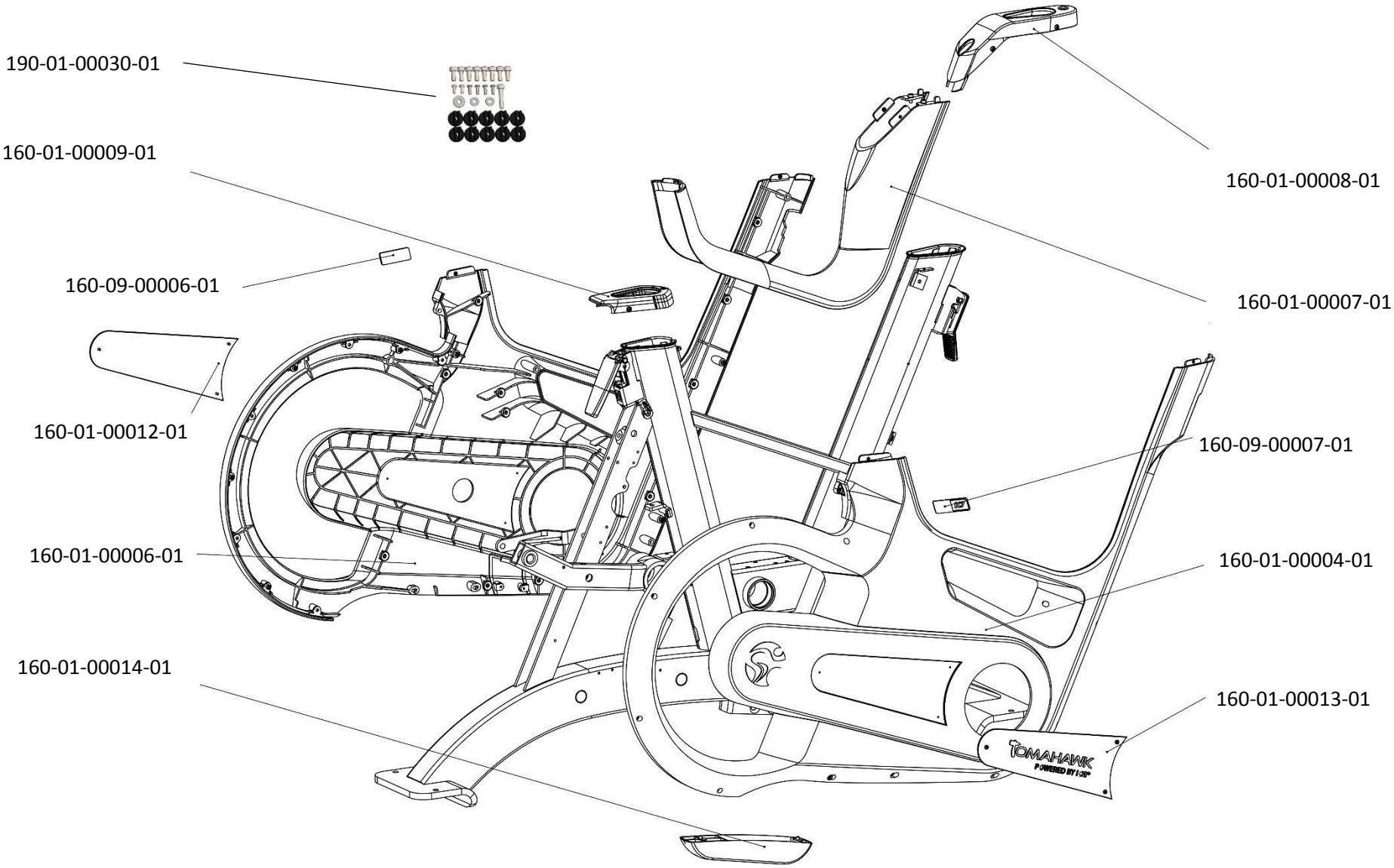
190-01-00030-01
160-01-00009-01
160-09-00006-01
160-01-00012-01
160-01-00006-01
160-01-00014-01
160-01-00008-01
160-01-00007-01
160-09-00007-01
160-01-00004-01
160-01-00013-01
TOMAHAWK
POWERED BY IC7

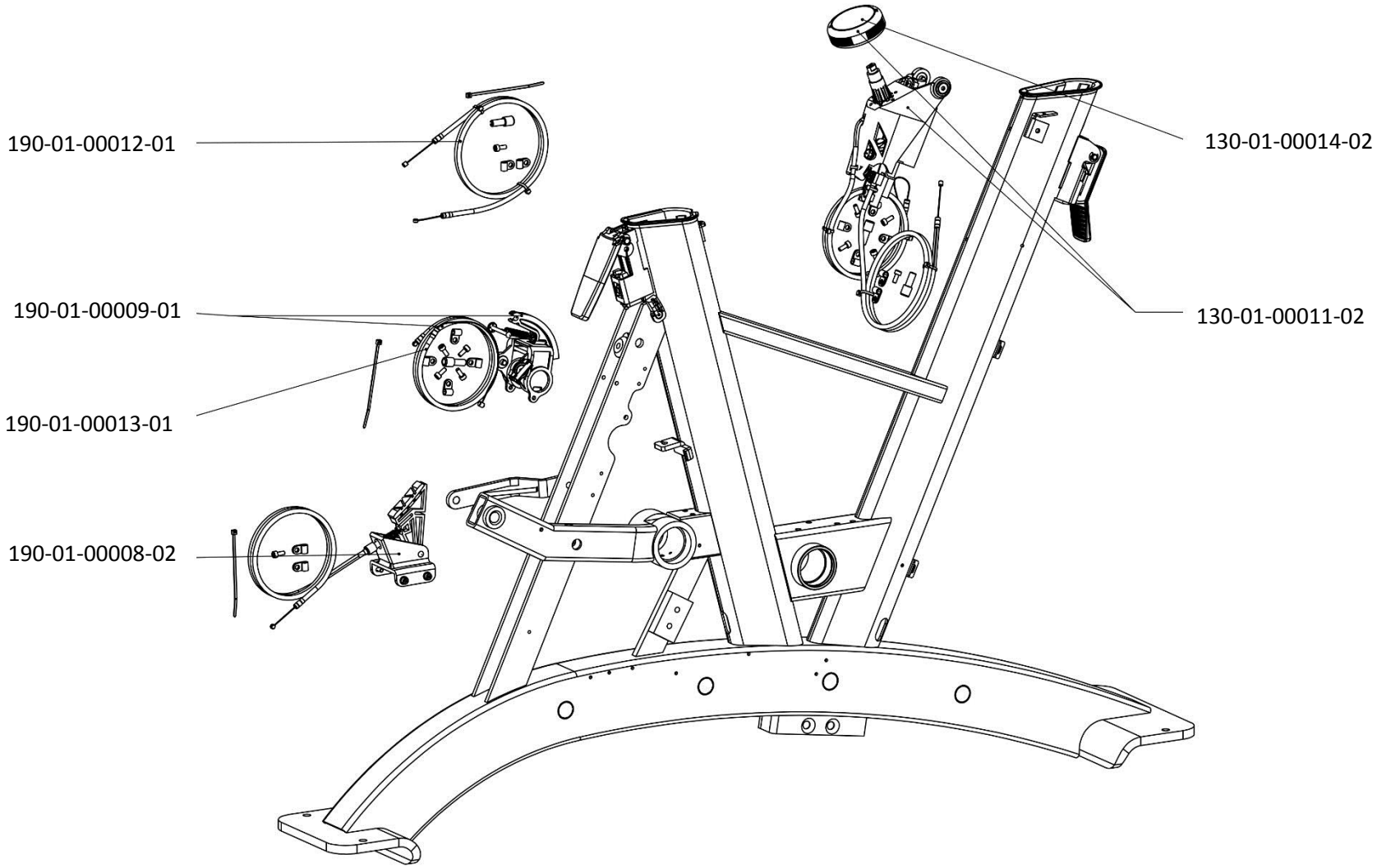
190-01-00012-01
190-01-00009-01
190-01-00013-01
190-01-00008-02
130-01-00014-02
130-01-00011-02

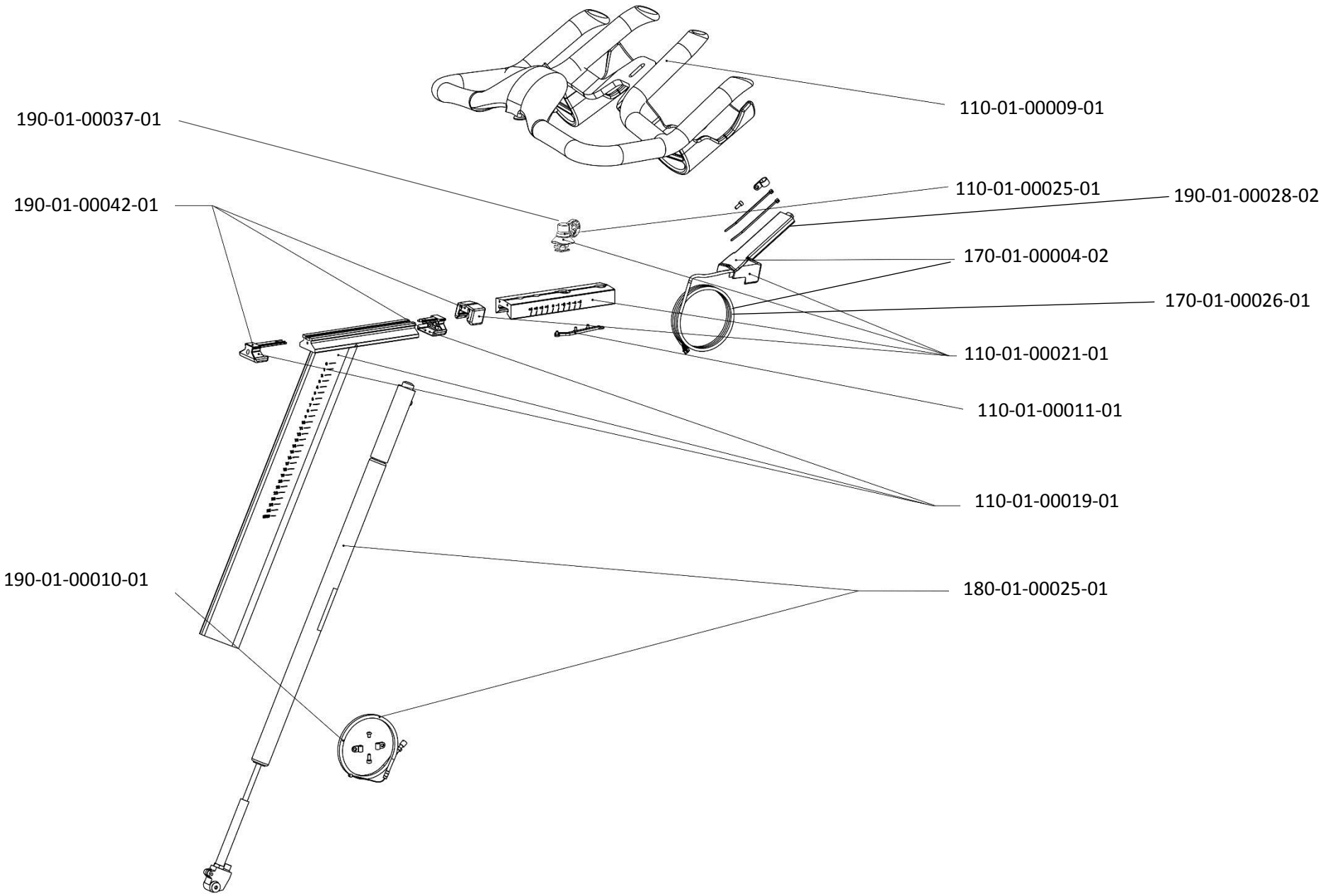
110-01-00009-01
190-01-00037-01
110-01-00025-01
190-01-00028-02
190-01-00042-01
170-01-00004-02
170-01-00026-01
110-01-00021-01
110-01-00011-01
110-01-00019-01
190-01-00010-01
180-01-00025-01