R1500 (RB109)

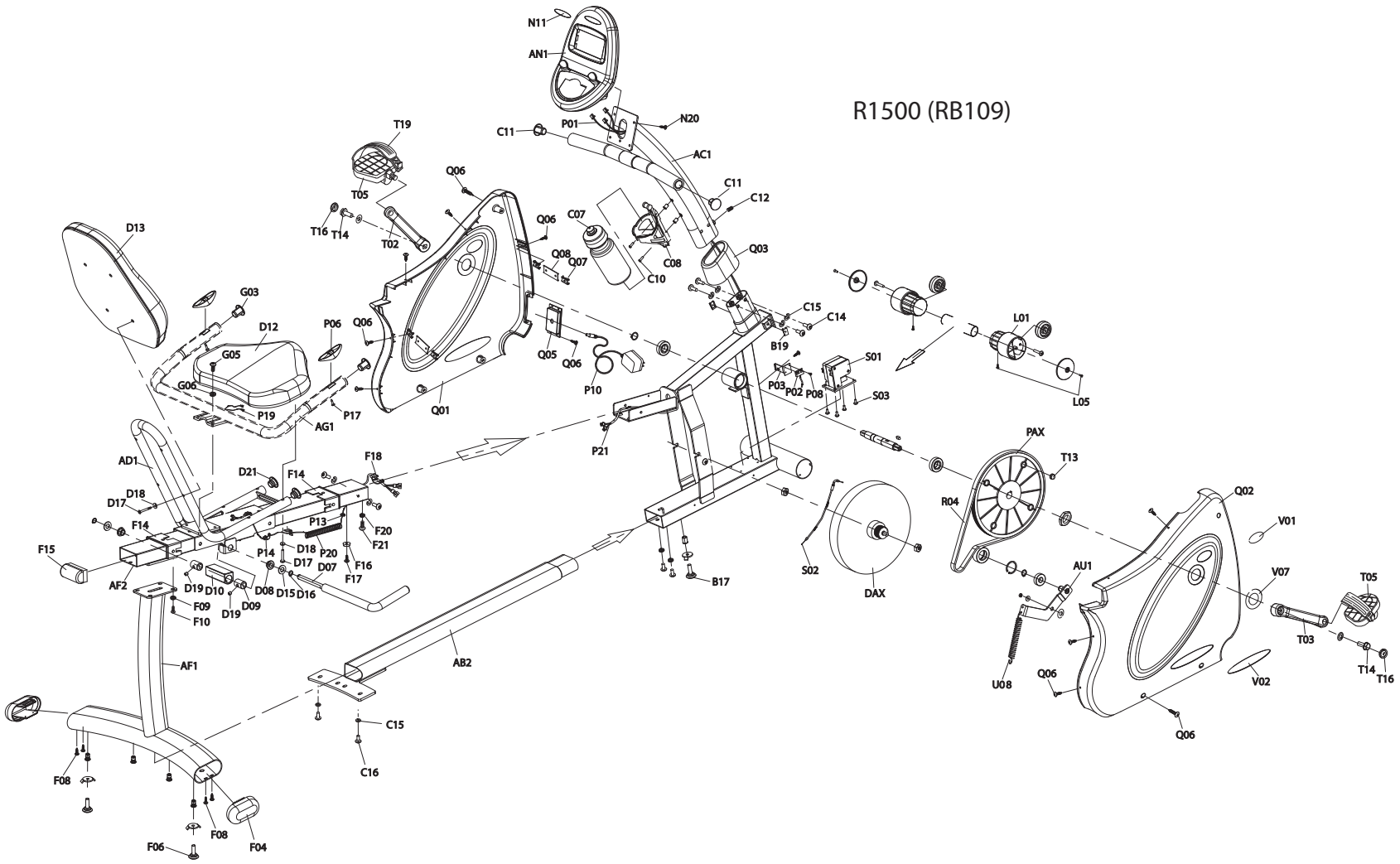
N11
AN1
N20
P01
C11
AC1
C11
C12
T19
T05
Q06
T16
T14
T02
Q06
C07
Q08
Q07
C08
C10
Q03
D13
G03
D12
P06
Q06
G05
G06
P19
P17
AG1
Q01
Q05
Q06
P10
C15
C14
B19
S01
P03
P02
P08
S03
L01
L05
P21
AD1
D21
F14
F18
D18
D17
F14
P13
F20
F21
F15
P14
D18
P20
D17
D07
F16
F17
AF2
D19
D10
D08
D15
D16
F09
D19
D09
F10
AF1
AB2
C15
C16
F08
F08
F06
F04
B17
S02
DAX
PAX
T13
R04
AU1
U08
Q06
Q02
V01
V07
T05
T03
T14
T16
V02
Q06