R2100 (MRB41)

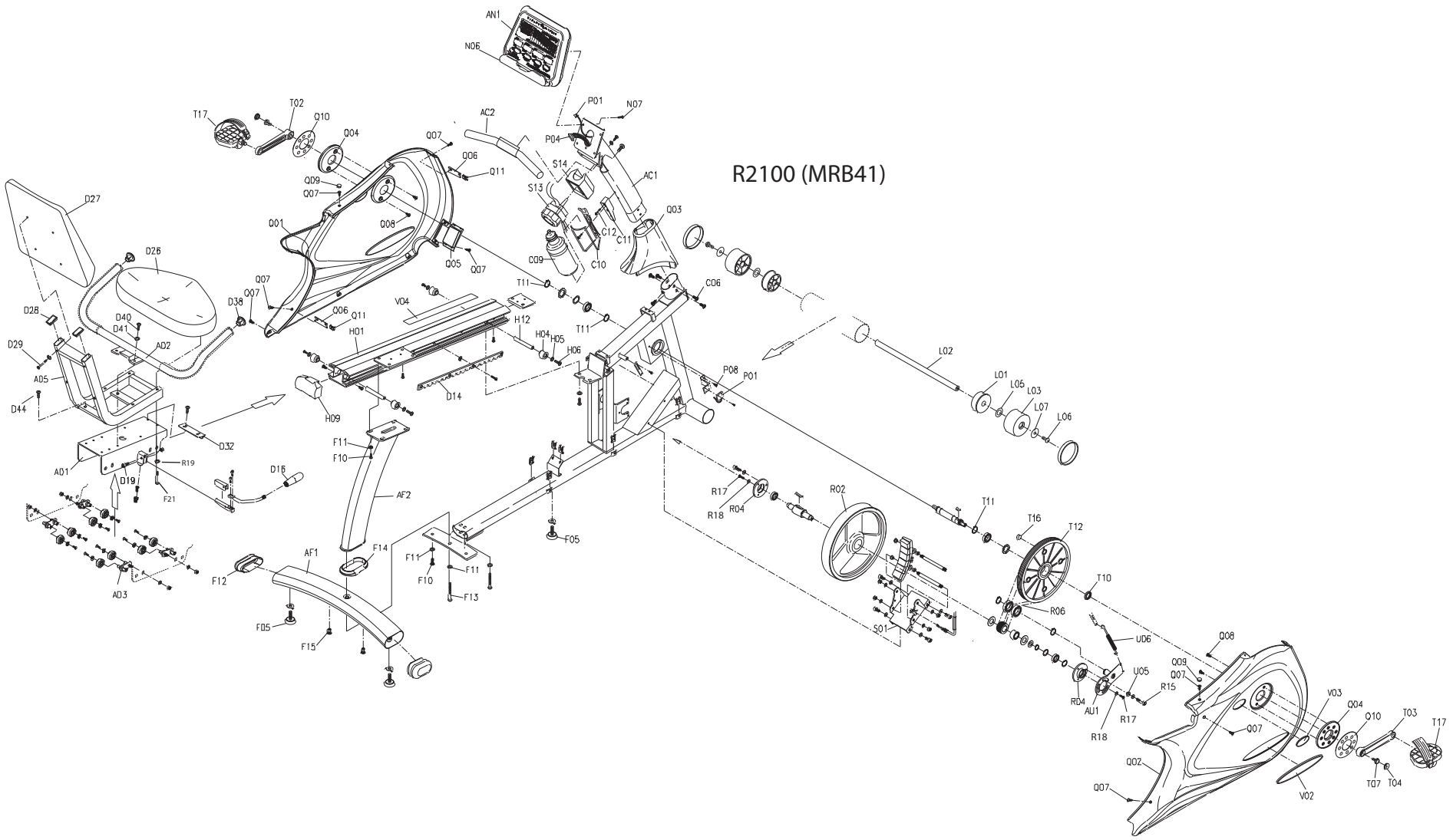
AN1
N06
P01
N07
P04
AC2
AC1
T17
T02
Q10
Q04
Q07
Q06
Q11
Q09
S14
S13
Q03
C12
C11
C09
C10
D27
Q01
Q08
Q05
D26
T11
C06
D28
D40
D41
D38
V04
H12
H01
H04
H05
H06
D29
AD2
AD5
D44
D14
P08
L02
L01
L05
L03
L07
L06
H09
D32
F11
F10
AD1
R19
D19
F21
D16
AF2
R17
R18
R04
R02
T16
T12
T10
F05
AF1
F14
F12
AD3
F13
R06
S01
UD6
Q08
U05
R15
RD4
AU1
V03
Q04
T03
F05
F15
Q07
V02
TQ7
T04