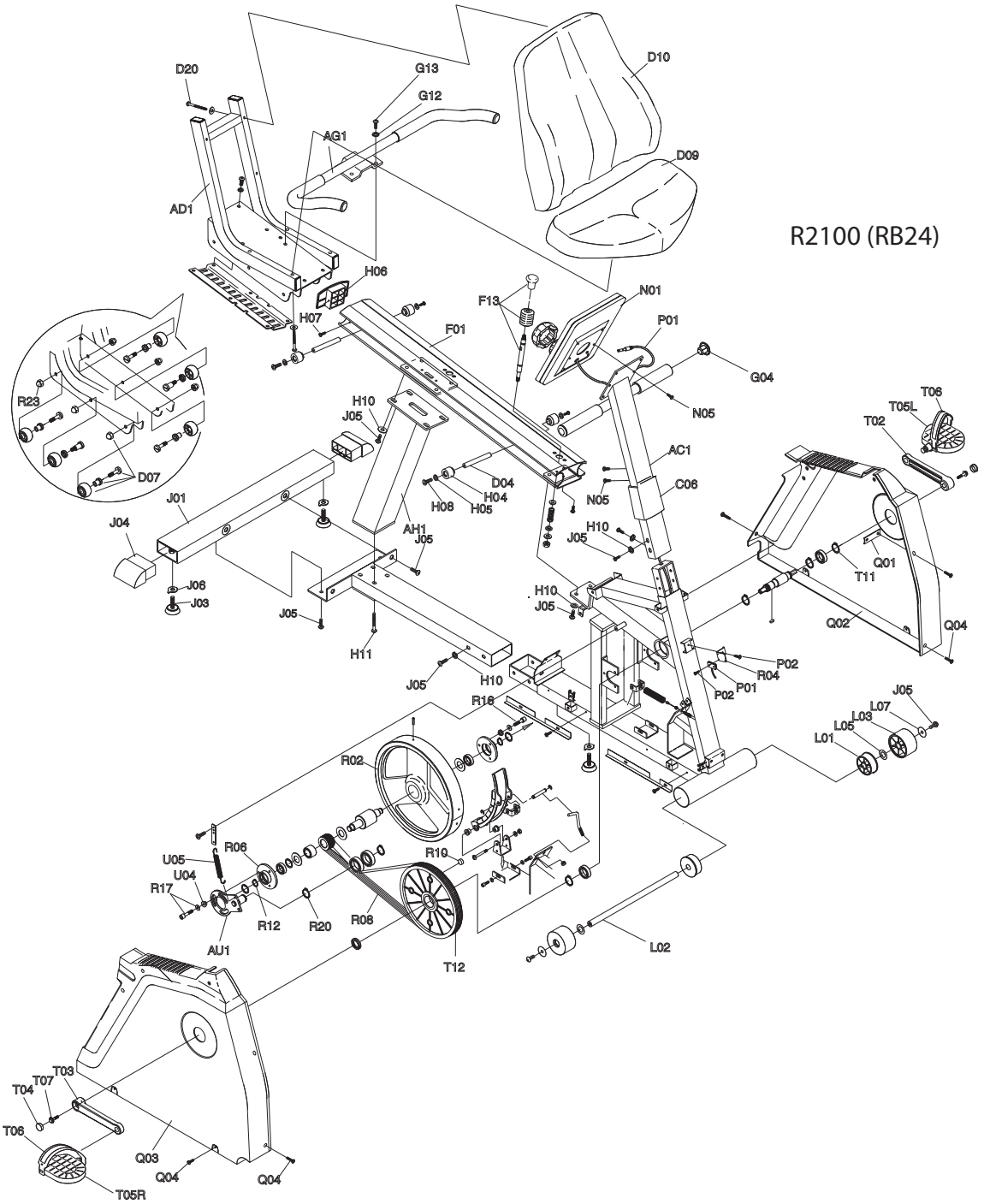
R2100 (RB24)
D20
G13
G12
D10
AG1
D09
AD1
H06
H07
F13
N01
P01
F01
G04
N05
R23
H10
J05
T06
T05L
T02
AC1
D07
D04
H04
H08
H05
C06
N05
J01
J04
AH1
J05
H10
J05
Q01
T11
J06
J03
H10
J05
J05
Q02
Q04
H11
P02
R04
J05
H10
P02
P01
R18
J05
L07
L03
L05
L01
R02
R06
U05
R19
U04
R17
R12
R20
R08
AU1
T12
L02
T03
T07
T04
T06
Q03
Q04
Q04
T05R