R2200 (RB106)

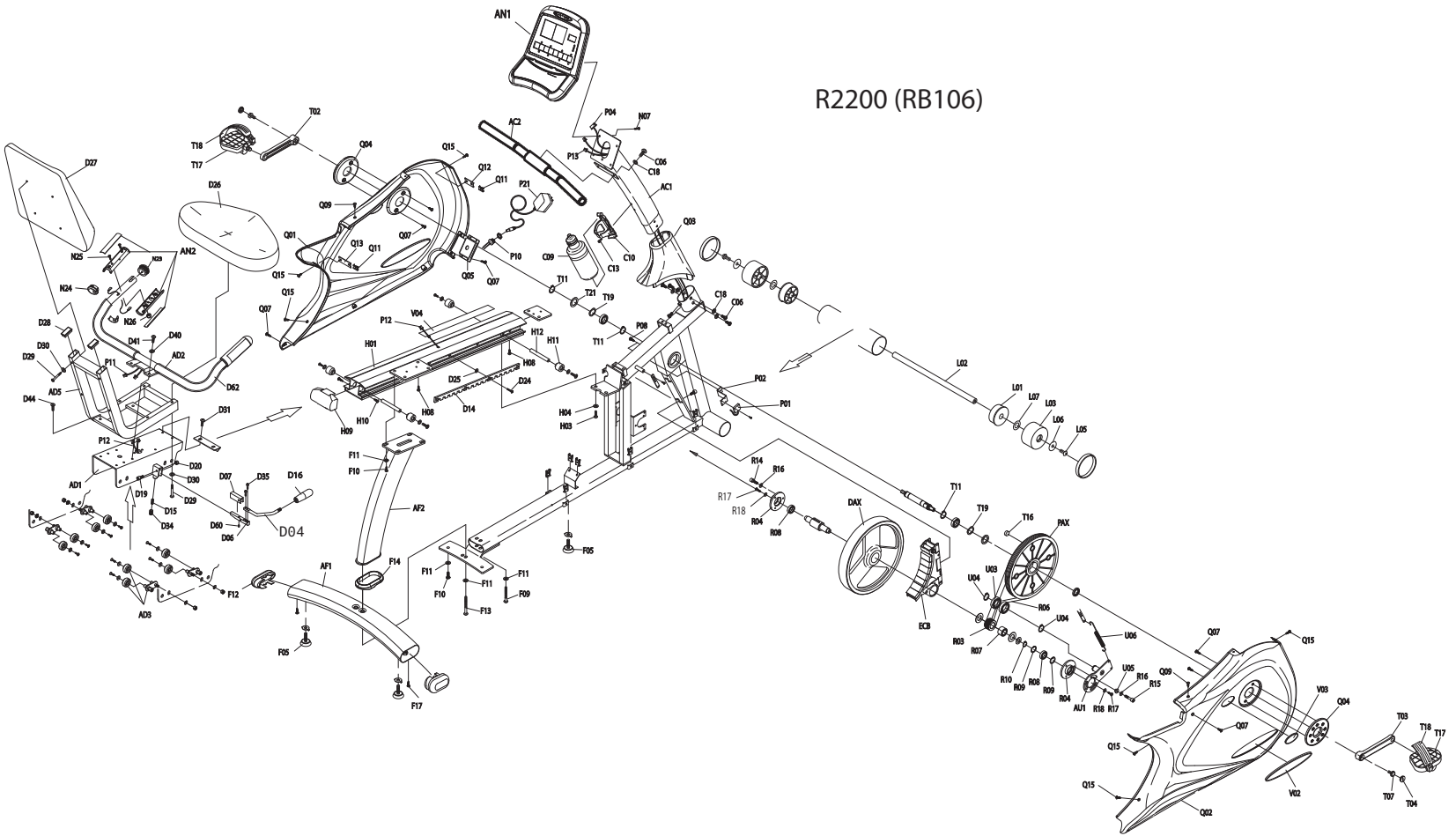
AN1
AC2
P04
N07
P13
C06
C18
AC1
Q03
T02
T18
T17
Q04
Q15
Q12
Q11
P21
D27
D26
Q09
Q01
Q13
Q07
P10
C09
C10
C13
N25
N23
AN2
N24
N26
Q05
T11
T21
T19
C18
C06
D28
D40
D41
AD2
D30
D29
P11
D62
AD5
D44
P12
V04
H12
H11
H01
H08
D25
D24
D14
H10
H09
H04
H03
P08
P02
P01
L02
L01
L07
L03
L06
L05
D31
D20
D30
D29
D19
D15
D34
AD1
D07
D35
D16
D60
D06
D04
F11
F10
AF2
AF1
F14
F12
AD3
F05
F13
F09
R14
R16
R17
R18
R04
R08
DAX
T11
T19
T16
PAX
U03
U04
R06
U04
U06
R03
R07
R10
R09
R08
R09
R04
AU1
R18
R17
U05
R16
R15
ECB
Q09
Q07
Q15
V03
Q04
T03
T18
T17
T07
T04
V02
Q02