R2200 (RB58)

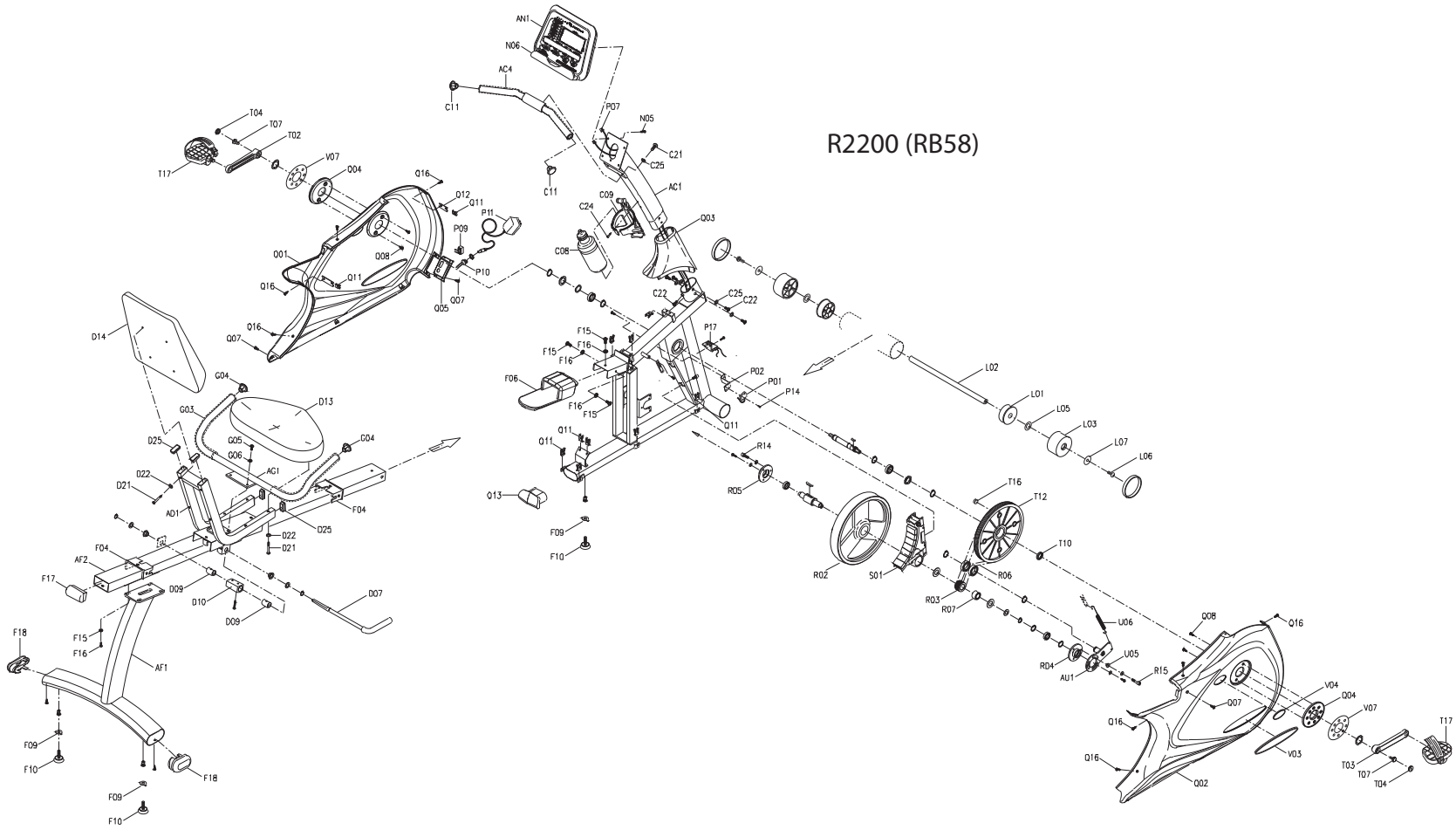
AN1
N06
AC4
C11
P07
N05
C21
C25
AC1
Q03
C09
C24
C08
C22
C25
C22
P17
P02
P01
P14
Q11
L02
L01
L05
L03
L07
L06
T04
T07
T02
T17
V07
Q04
Q16
Q12
Q11
P11
P09
P10
Q08
Q01
Q11
Q16
Q05
Q07
Q16
Q07
D14
G04
D13
G03
G05
G06
C04
D25
AC1
D22
D21
AO1
F04
D25
D22
D21
AF2
F04
F17
D09
D10
D09
D07
F18
F15
F16
AF1
F09
F10
F18
F09
F10
F15
F16
F15
F16
F16
F15
F06
Q11
Q11
Q13
F09
F10
R14
R05
R02
S01
T16
T12
T10
R06
R03
R07
U06
U05
RD4
AU1
R15
Q08
Q16
V04
Q04
V07
Q07
Q16
Q16
V03
Q02
T17
T03
T07
T04