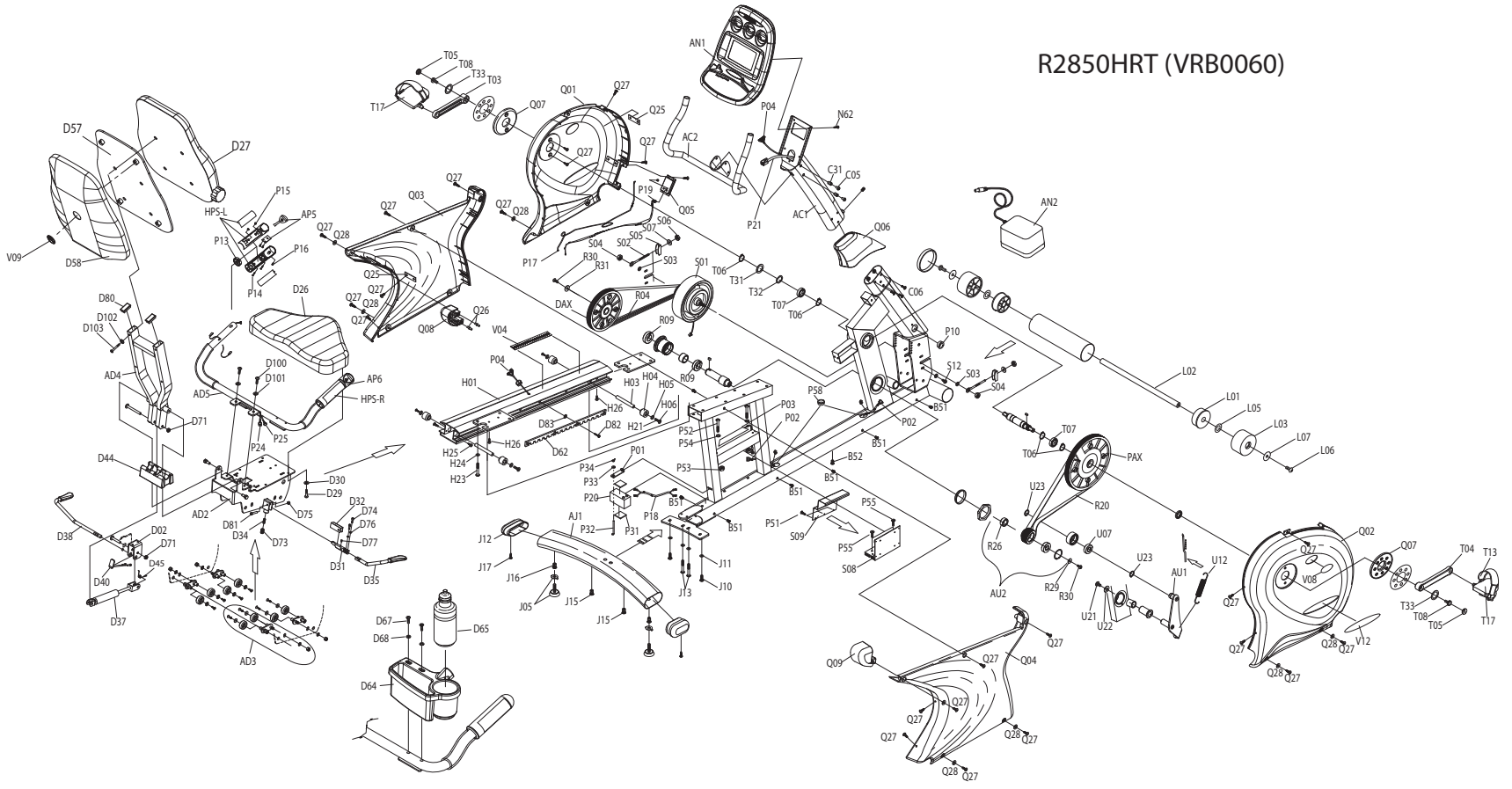R2850HRT (VRB0060)