E1400 (CB120)

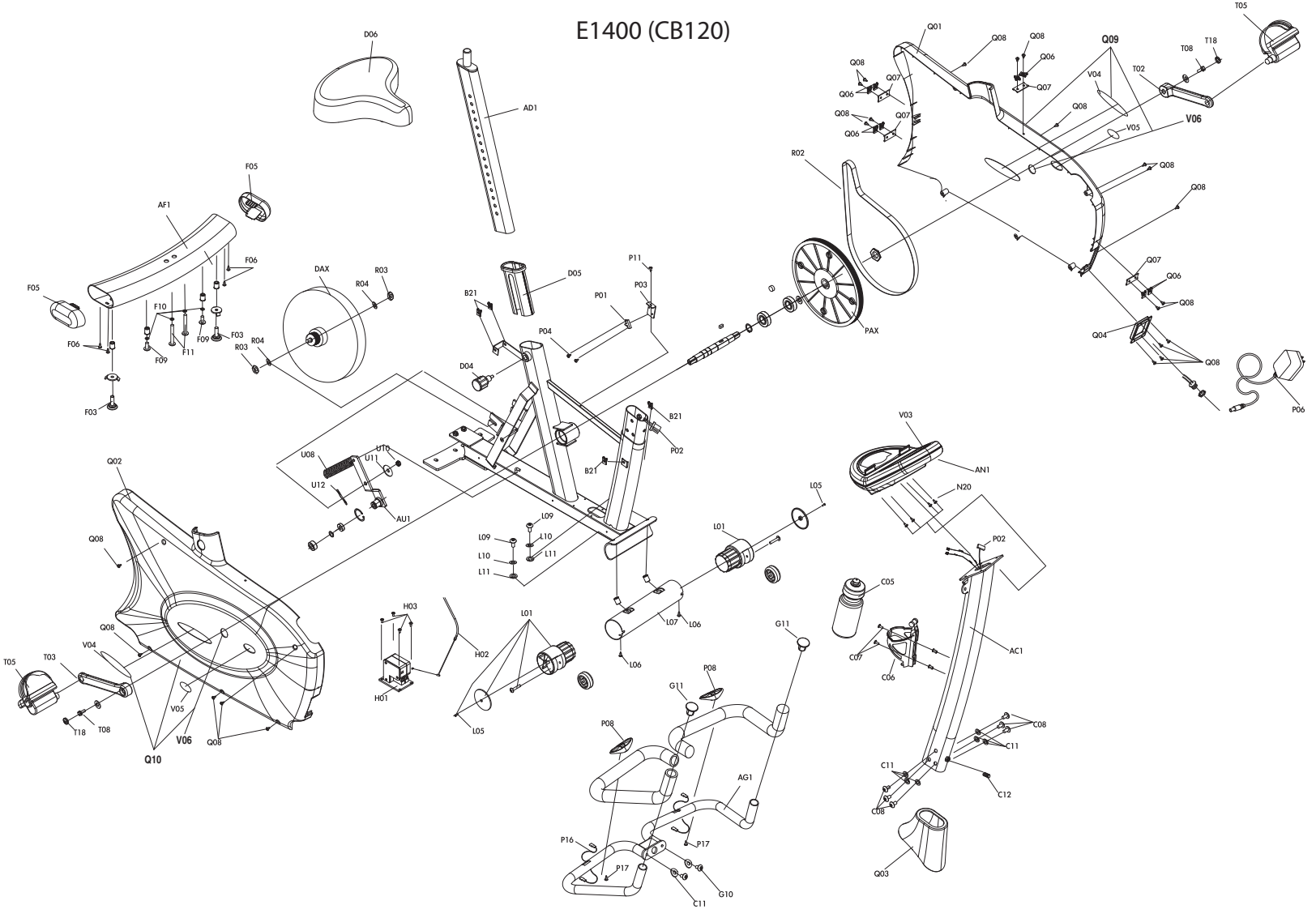
D06
AD1
Q01
Q08
Q09
Q06
Q07
T05
T08
T18
T02
V04
V05
V06
R02
PAX
F05
AF1
F06
F03
F09
F11
F10
DAX
R03
R04
D05
P11
P03
P01
P04
B21
D04
P02
Q04
P06
U08
U10
U11
U12
AU1
Q02
V03
AN1
N20
L05
L01
L09
L10
L11
L07
L06
H03
H02
H01
C05
C07
C06
AC1
G11
P08
AG1
P16
P17
G10
C11
C08
C12
Q03
T03
Q10