E1500 (CB121)

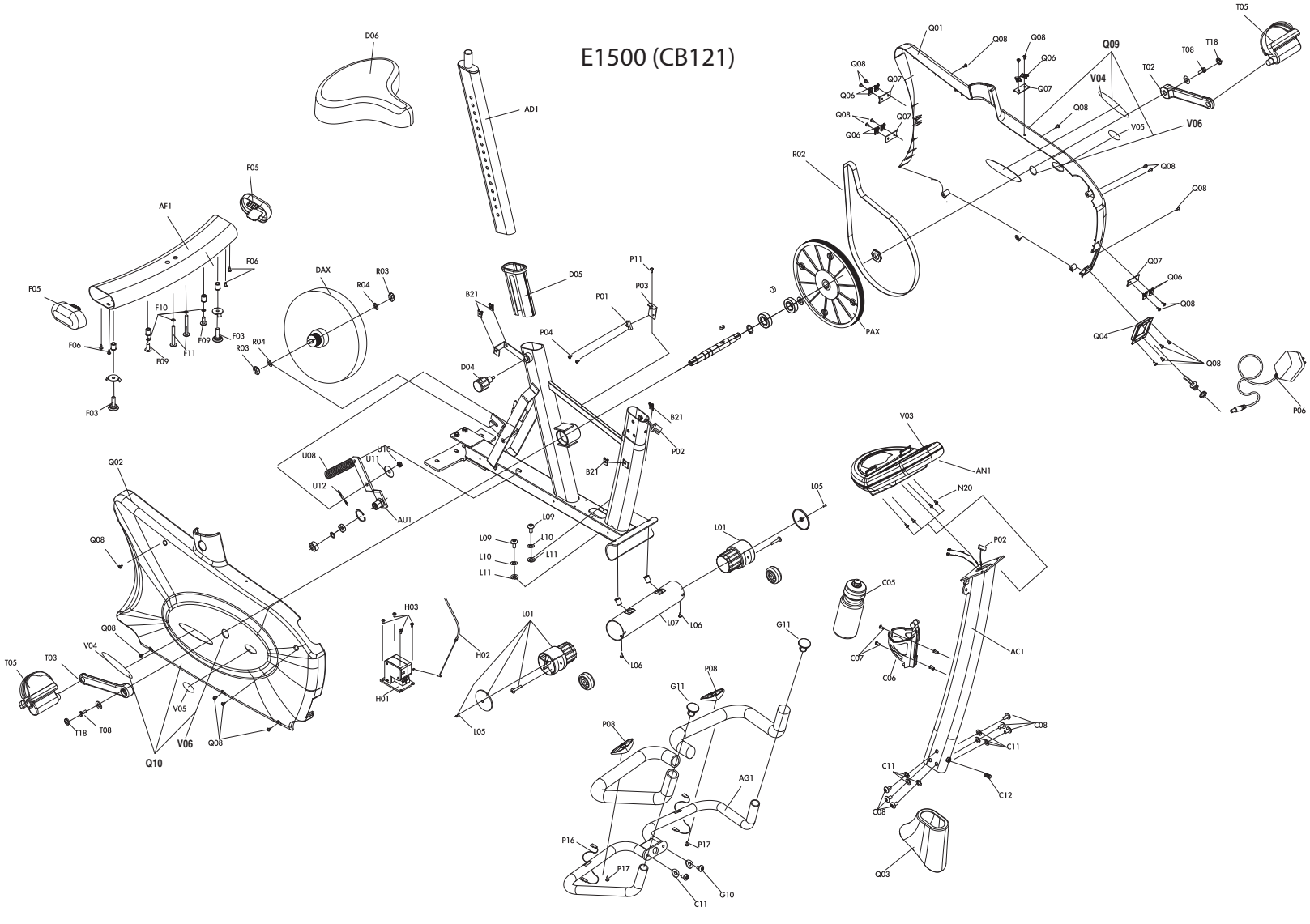
D06
AD1
Q01
Q08
Q08
Q06
Q09
T05
T18
T08
T02
V04
Q08
Q07
Q06
Q07
Q08
Q06
Q08
V05
V06
R02
Q08
Q08
F05
AF1
F06
DAX
R03
R04
D05
P11
P03
P01
B21
F05
F10
F09
F03
F11
F06
R03
R04
P04
PAX
Q07
Q06
Q08
Q04
Q08
D04
F03
B21
P02
P06
V03
U08
U10
U11
U12
AN1
Q02
B21
N20
L05
AU1
L09
L09
L10
L10
L11
L11
L01
P02
Q08
C05
H03
L01
L07
L06
G11
Q08
H02
C07
C06
AC1
V04
T05
T03
H01
L06
P08
G11
V05
T18
T08
L05
Q08
V06
Q10
P08
C08
C11
C11
AG1
C12
C08
P16
P17
P17
G10
C11
Q03