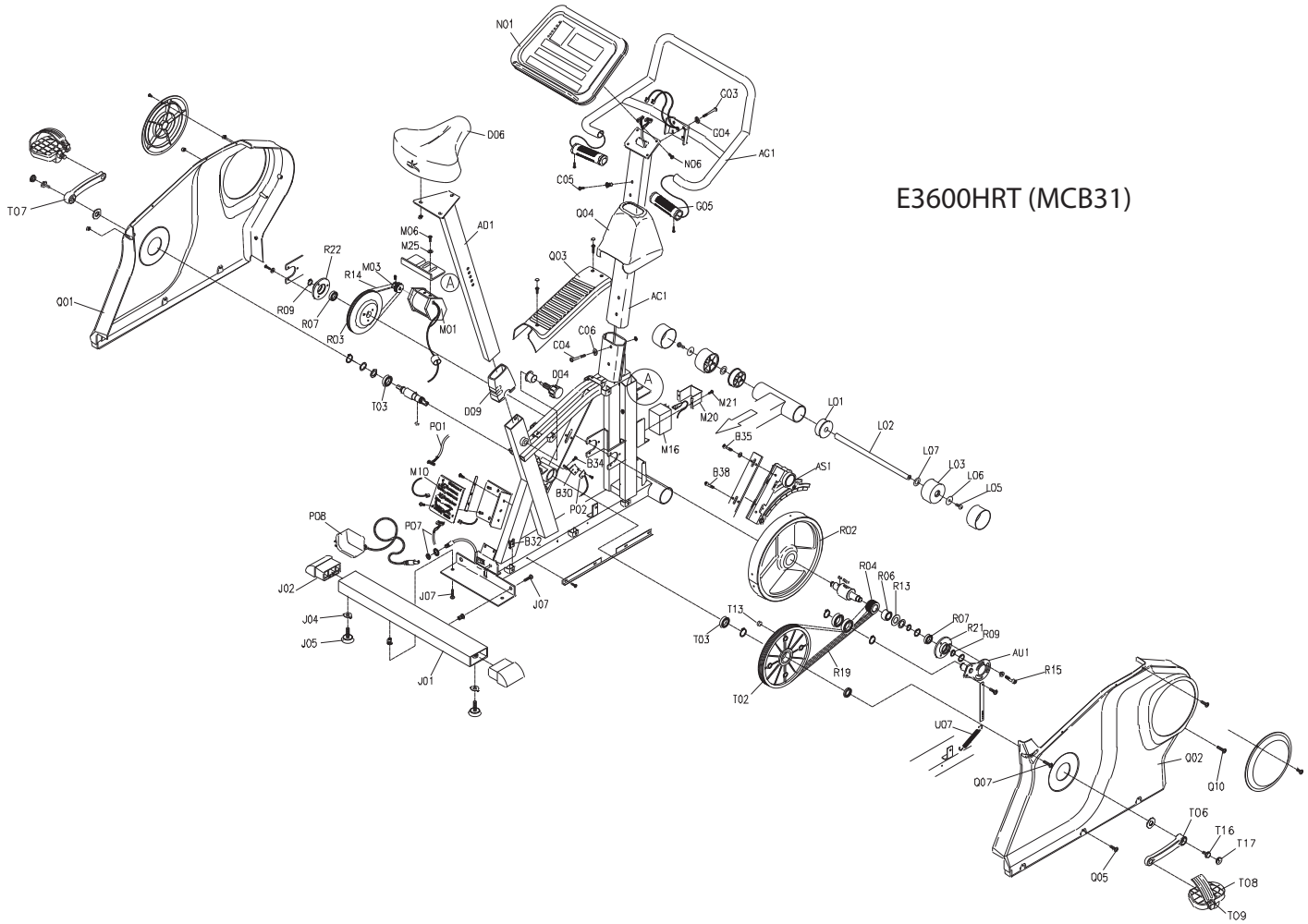E3600HRT (MCB31)