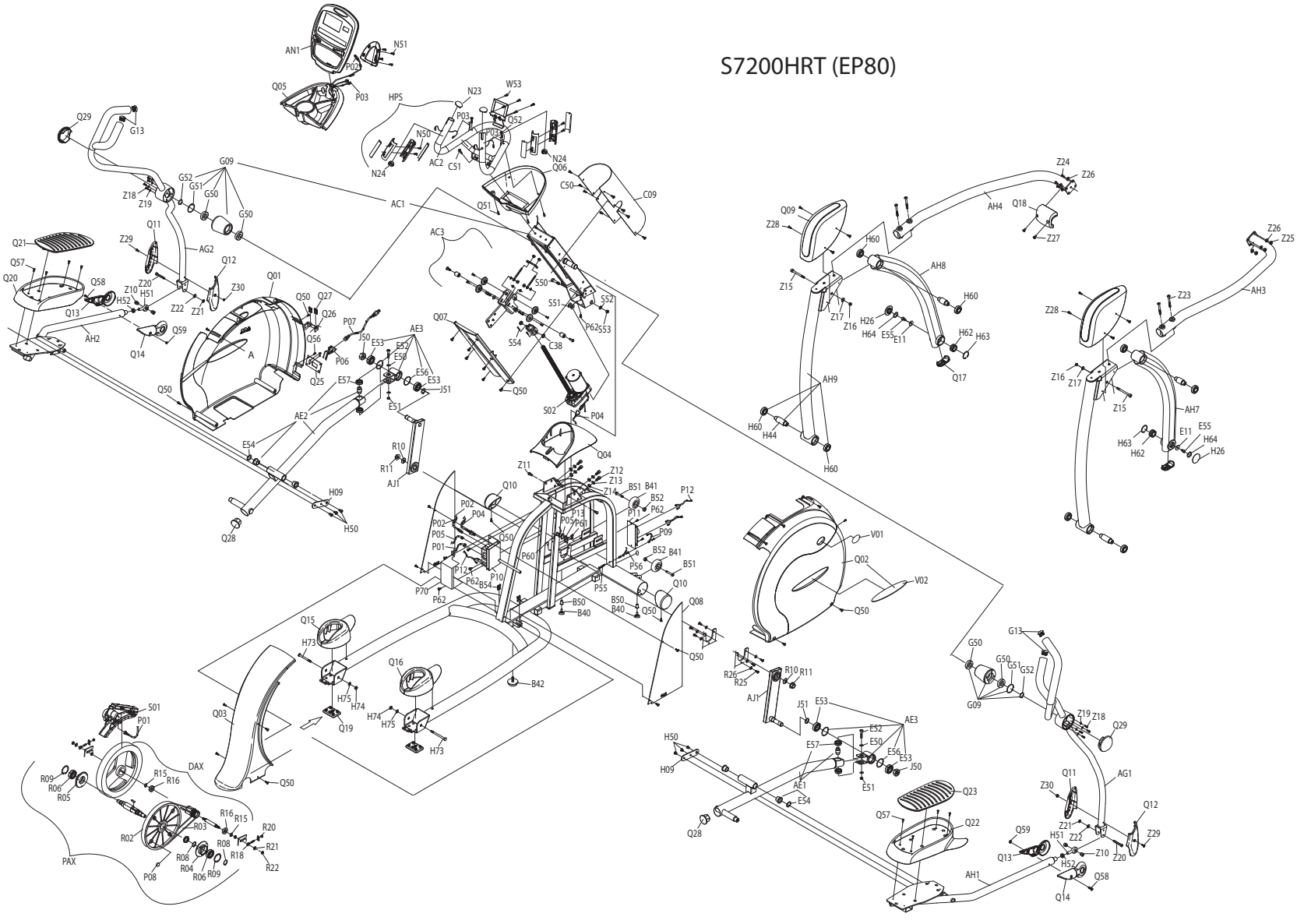S7200HRT (EP80)