X1400 (EP107)

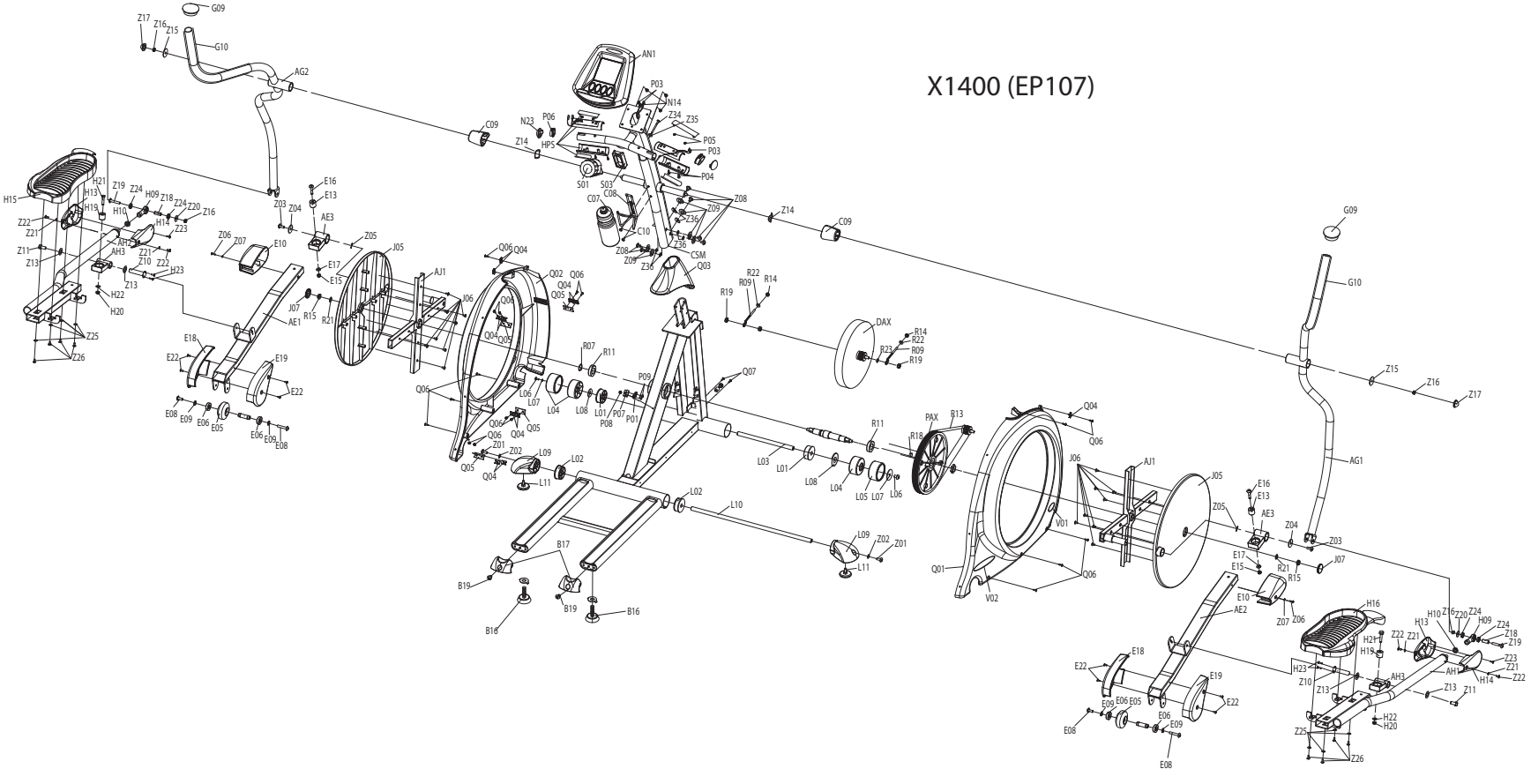
G09
Z17
Z16
Z15
G10
AG2
AN1
P03
N14
Z34
Z35
P05
P03
P04
N23
P06
Z14
HP5
S01
S03
C08
C07
C09
Z08
Z09
Z36
C10
CSM
Q03
Z14
C09
G09
G10
Z15
Z16
Z17
AG1
H15
H21
H13
H19
Z19
Z24
H09
Z18
Z24
Z20
Z16
H10
H14
Z23
Z22
Z21
Z11
Z13
AH3
Z21
Z10
Z22
H23
Z13
H22
H20
Z25
Z26
Z03
Z04
E16
E13
AE3
Z05
J05
Z06
Z07
E10
E17
E15
J07
R15
R21
AE1
E18
E22
E19
E22
E08
E09
E06
E05
E06
E09
E08
AJ1
J06
Q06
Q04
Q02
Q06
Q04
Q05
Q04
Q06
Q04
Q05
Q06
Q06
Q05
Q04
Z01
Z02
L09
L02
L11
R07
R11
L06
L07
L04
L08
L01
P07
P08
P09
P01
Q07
R22
R09
R14
R19
DAX
R14
R22
R23
R09
R19
R11
PAX
R13
R18
L03
L01
L08
L04
L05
L07
L06
Q04
Q06
J06
AJ1
J05
V01
Q01
V02
Q06
L02
L10
L09
Z02
Z01
L11
B17
B19
B16
B19
B16
E16
E13
AE3
Z05
Z04
Z03
E17
E15
R21
R15
J07
E10
Z07
Z06
AE2
E18
E22
E19
E22
E09
E06
E05
E06
E09
E08
E08
H16
H21
H19
H23
Z10
Z13
AH3
H22
H20
Z25
Z26
H10
Z16
Z20
Z24
H09
Z24
H13
Z18
Z19
Z22
Z21
Z23
Z21
AH1
H14
Z22
Z13
Z11