X1400 (EP144)

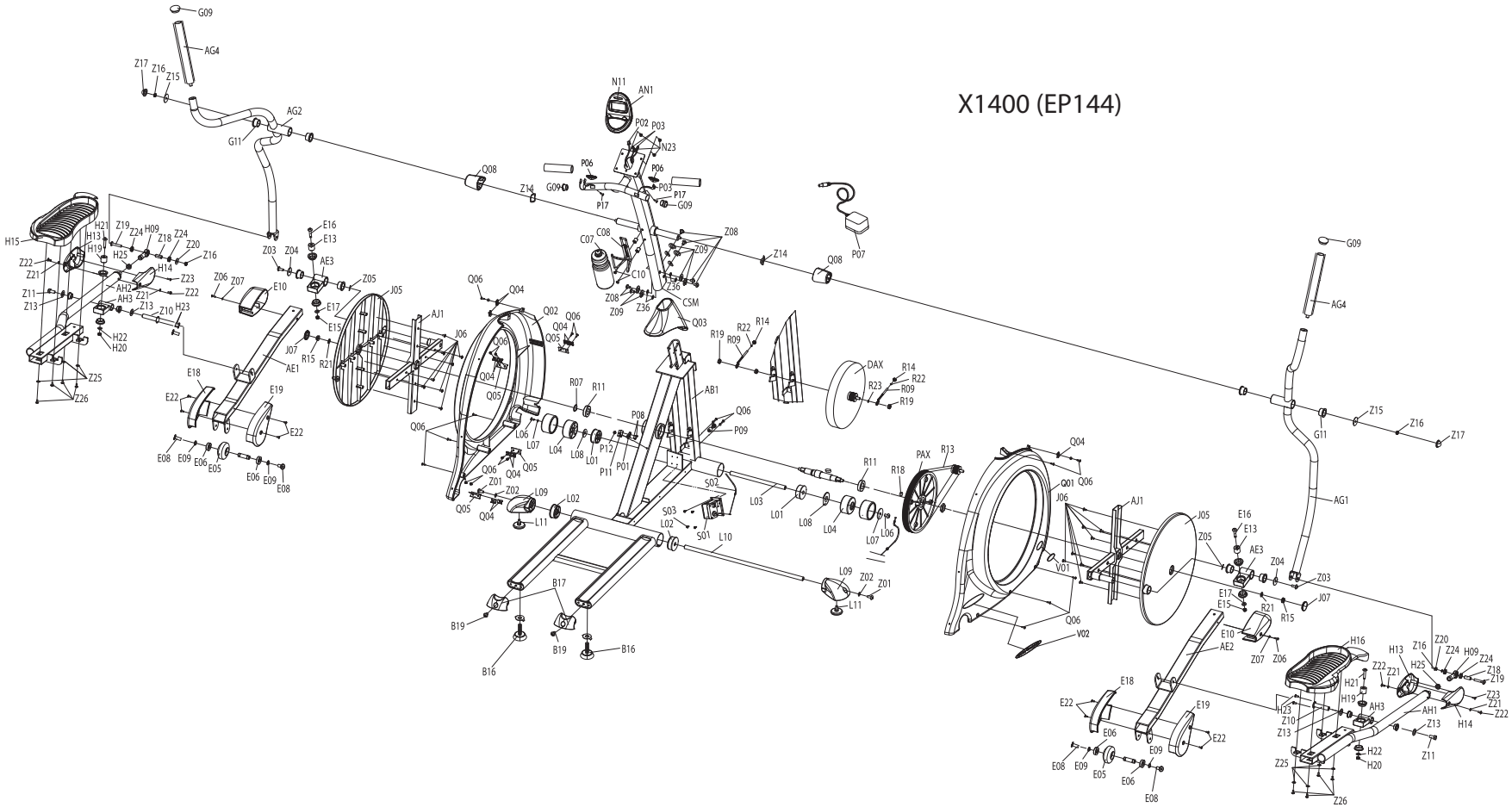
G09
AG4
Z17
Z16
Z15
AG2
G11
N11
AN1
P02
P03
N23
P06
P17
Q08
Z14
P07
H15
H21
H13
H19
Z19
Z24
H09
Z18
Z20
H25
H14
Z16
Z22
Z21
Z23
Z11
Z13
AH2
AH3
Z10
H23
H22
H20
Z25
Z26
Z03
Z04
E16
E13
AE3
Z05
Z06
Z07
E10
E17
E15
J05
J07
R15
R21
AE1
E18
E19
E22
E08
E09
E06
E05
AJ1
J06
Q06
Q04
Q02
Q05
Q01
Z01
Z02
L09
L02
L11
B17
B19
B16
C08
C07
C10
Z09
Z36
CSM
Q03
R19
R22
R14
R09
DAX
R23
AB1
R07
R11
P08
P09
L06
L07
L04
L08
L01
P12
P11
P01
S02
S03
S01
L03
L10
PAX
RJ3
R18
V01
V02
AG1
H16
H13
Z16
Z20
Z24
H09
Z24
Z18
Z19
Z22
Z21
H21
H19
AH3
H23
Z10
Z13
AH1
Z23
Z21
Z22
H14
Z13
Z11
H22
H20
Z25
Z26