X1500 (EP145)

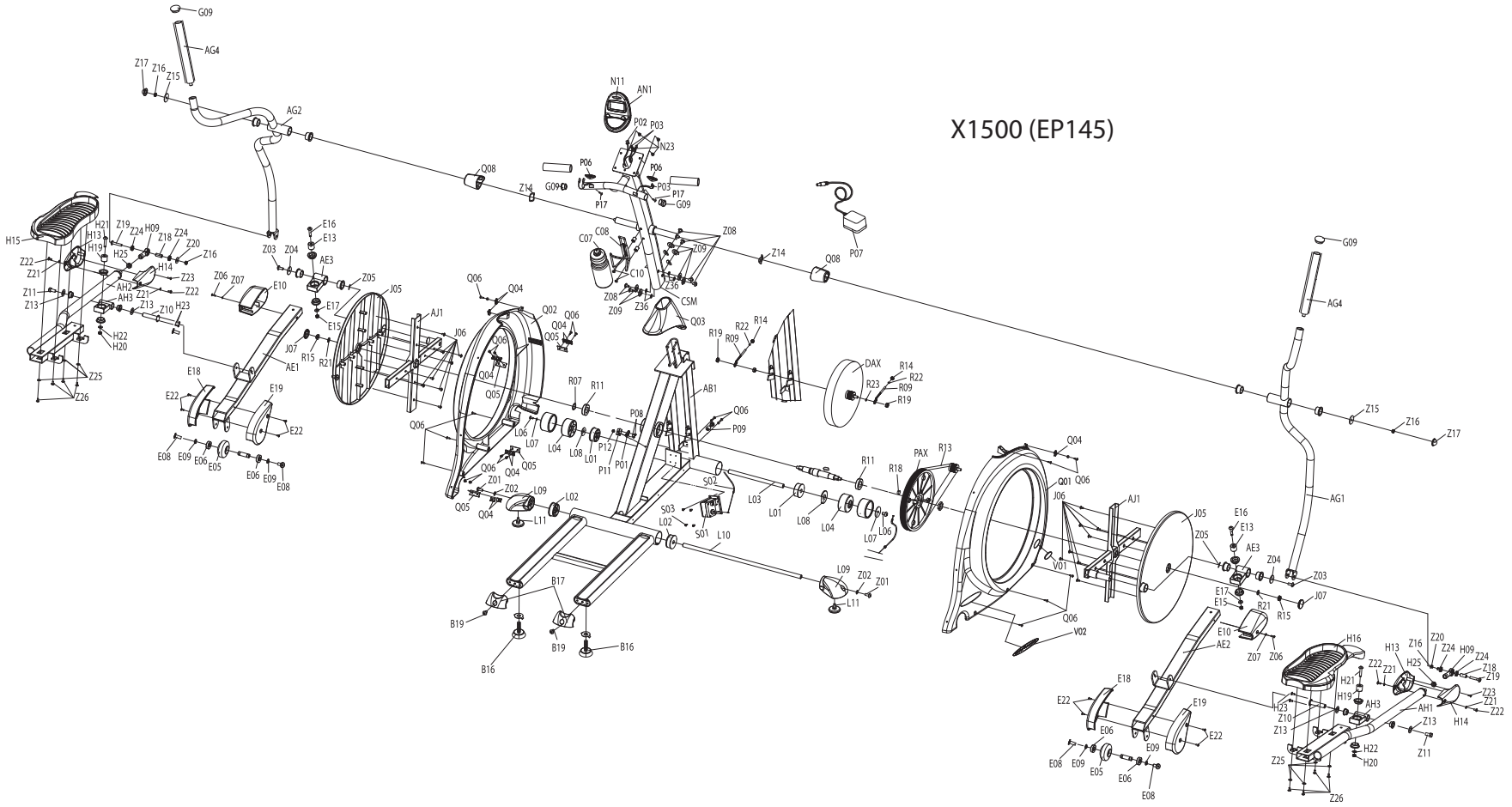
G09
AG4
Z17
Z16
Z15
AG2
N11
AN1
P02
P03
N23
P06
Q08
Z14
G09
P17
P03
P17
G09
Z08
C08
C07
Z09
C10
Z36
Z08
Z09
Z36
CSM
Q03
P07
Z14
Q08
G09
AG4
Z15
Z16
Z17
AG1
H15
H21
H13
H19
Z19
Z24
H09
Z18
Z24
Z20
H25
Z16
Z22
Z21
H14
Z23
Z11
Z13
AH2
AH3
Z21
Z22
Z13
Z10
H23
H22
H20
Z25
Z26
Z06
Z07
E10
Z03
Z04
E16
E13
AE3
Z05
J05
E17
E15
AJ1
J07
R15
R21
AE1
E18
E22
E19
E22
E08
E09
E06
E05
E06
E09
E08
Q06
Q04
Q02
Q06
Q04
Q05
J06
Q06
Q04
Q05
Q06
R07
R11
L06
L07
L04
L08
L01
P12
P11
P01
P08
AB1
Q06
P09
R19
R22
R14
R09
DAX
R14
R22
R23
R09
R19
Q06
Q04
Q05
Z01
Z02
L09
L02
L11
S02
S03
L02
S01
L10
L03
L01
L08
L04
R11
R18
PAX
RJ3
L07
L06
L09
Z02
Z01
L11
B17
B19
B19
B16
B16
Q04
Q06
Q01
J06
AJ1
V01
Q06
V02
J05
E16
E13
Z05
AE3
Z04
Z03
E17
E15
R21
R15
J07
E10
Z07
Z06
AE2
E18
E22
E19
E22
E06
E09
E08
E09
E05
E06
E08
H16
H13
Z16
Z20
Z24
H09
Z24
Z18
Z19
Z22
Z21
H25
H21
H19
AH3
Z23
Z21
Z22
AH1
H23
Z10
Z13
Z13
H14
Z11
H22
H20
Z25
Z26