X1500-EP224

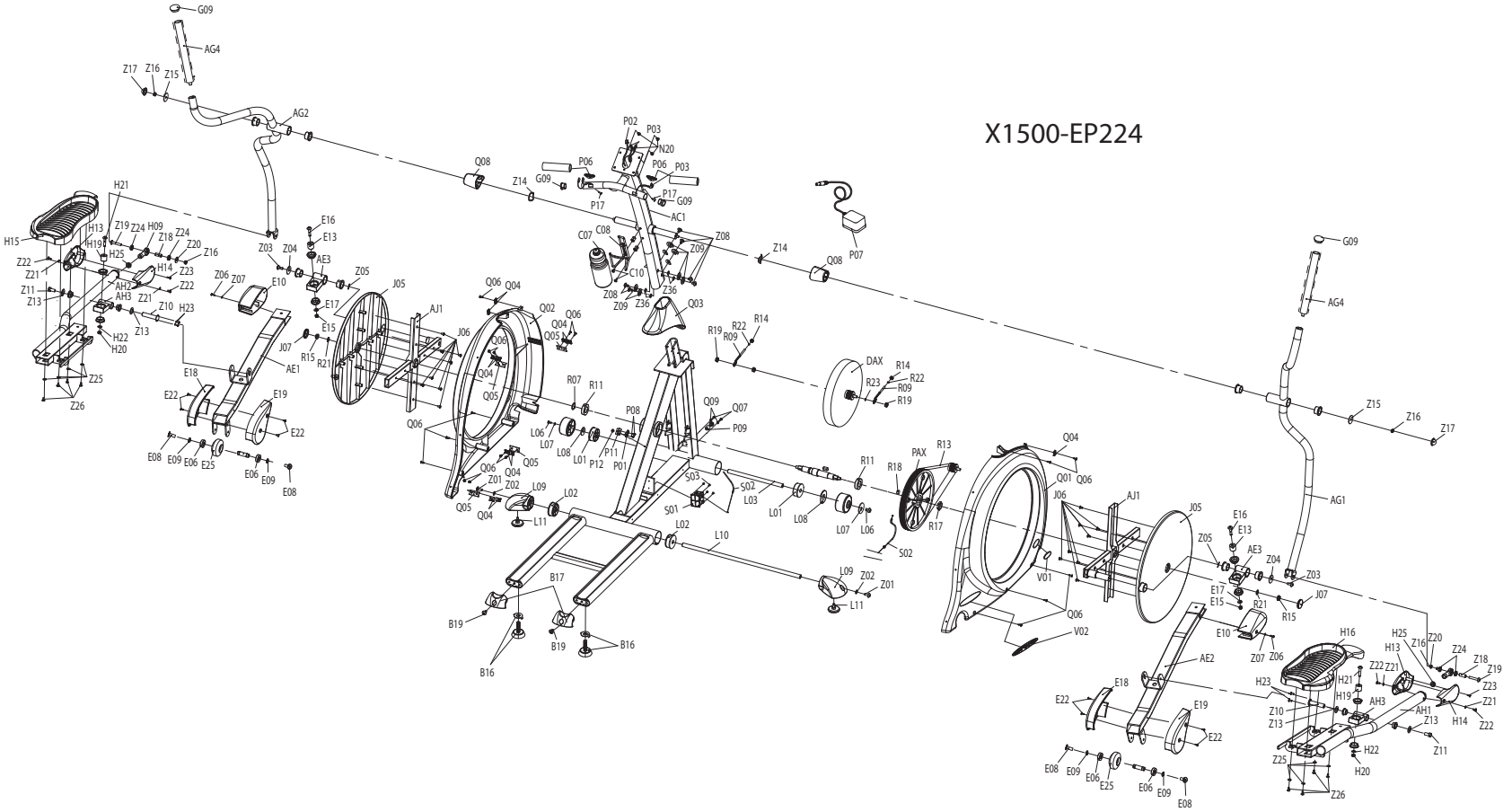
G09
AG4
Z17
Z16
Z15
AG2
H21
H15
H13
H19
Z19
Z24
H09
Z18
Z24
Z20
Z16
Z22
Z21
H25
H14
Z23
Z11
Z13
AH3
Z21
Z22
Z10
H23
H22
H20
Z13
Z25
Z26
Z06
Z07
E10
Z03
Z04
E16
E13
AE3
Z05
E17
E15
R15
R21
J07
AE1
E18
E22
E19
E22
E08
E09
E06
E25
E06
E09
E08
J05
AJ1
J06
Q06
Q04
Q02
Q06
Q04
Q05
Q06
Q04
Q05
Q06
Q05
Q04
Z01
Z02
L09
L02
L11
B17
B19
B16
B19
B16
R07
R11
L06
L07
L08
L01
P12
P11
P01
P08
Q09
Q07
P09
S03
S01
S02
L03
L01
L08
L07
L06
S02
L02
L10
L09
Z02
Z01
L11
P02
P03
N20
P06
P06
P03
P17
G09
AC1
Z08
Z09
Z36
Z36
Z08
Z09
C07
C08
C10
Q03
Z08
Z14
Q08
P07
Z14
Q08
R19
R22
R14
R09
DAX
R14
R23
R22
R09
R19
PAX
R13
R11
R18
R17
Q04
Q01
Q06
J06
AJ1
J05
V01
Q06
V02
G09
AG4
Z15
Z16
Z17
AG1
E16
E13
AE3
Z05
Z04
Z03
E17
E15
R21
J07
R15
E10
Z07
Z06
AE2
E18
E22
E19
E22
E08
E09
E06
E25
E06
E09
E08
H16
H25
H13
Z16
Z20
Z24
Z18
Z19
Z22
Z21
H21
H23
H19
AH3
Z23
Z21
Z10
Z13
AH1
H14
Z22
Z13
Z11
H22
H20
Z25
Z26