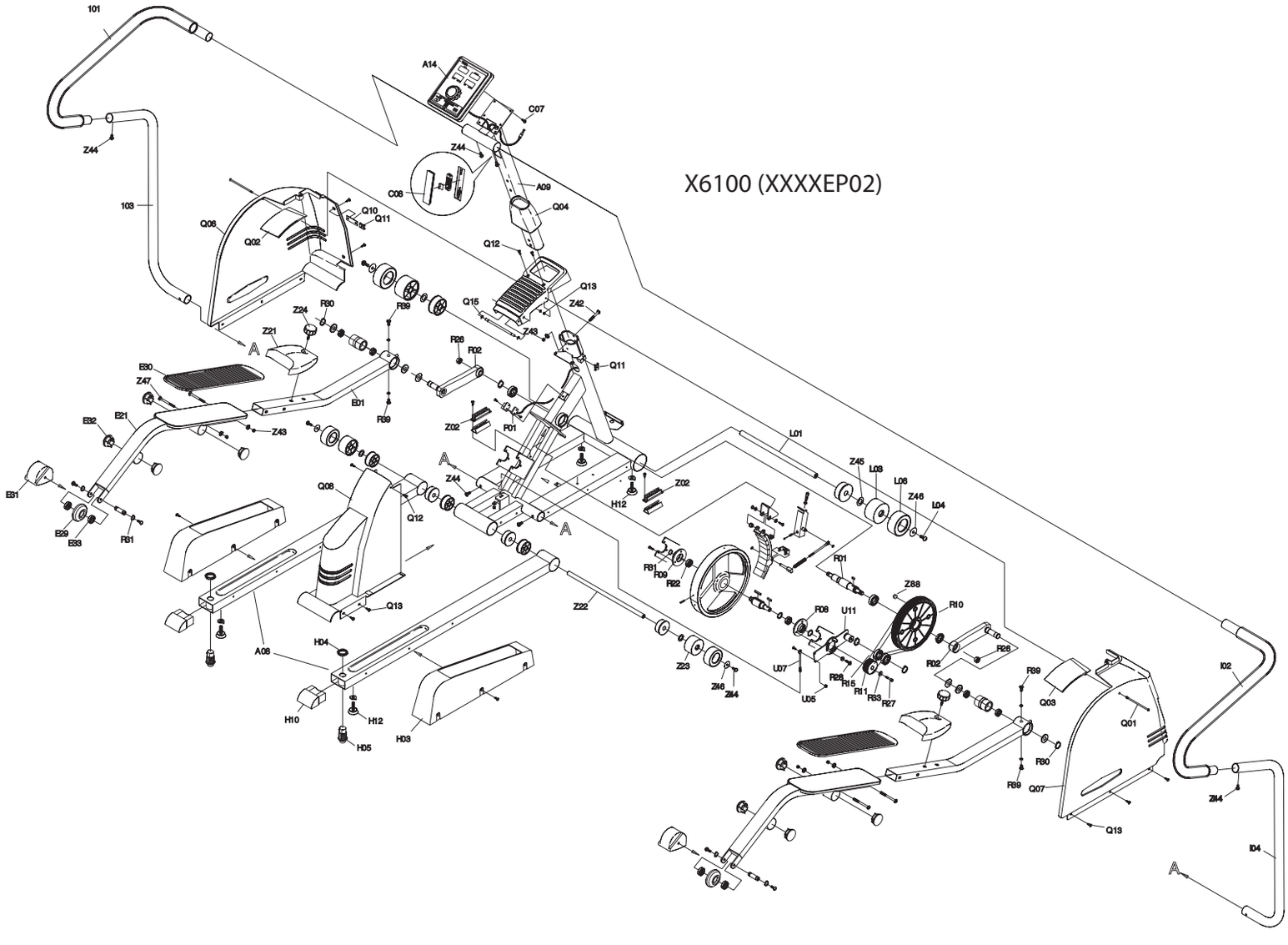
X6100 (XXXXEP02)
101
A14
C07
Z44
Z44
A09
C08
Q04
103
Q08
Q10
Q11
Q02
Q12
Q13
Z42
Q15
Z43
R30
R39
Z24
Z21
A
R26
R02
Q11
E30
Z47
E01
R39
E32
E21
Z43
Z02
R01
L01
Z45
L03
L06
Z46
L04
E31
Z44
Q08
Q12
H12
Z02
A
A
E29
E33
R31
R31
R09
R22
R01
Z88
R10
Q13
Z22
R08
U11
A08
H04
Z23
U07
R28
R15
R11
R33
R27
R26
R02
R39
Q03
I02
Z46
Z44
U05
H10
H12
H05
H03
Q01
R30
R39
Q07
Z44
Q13
I04
A