X6150 (EP172)

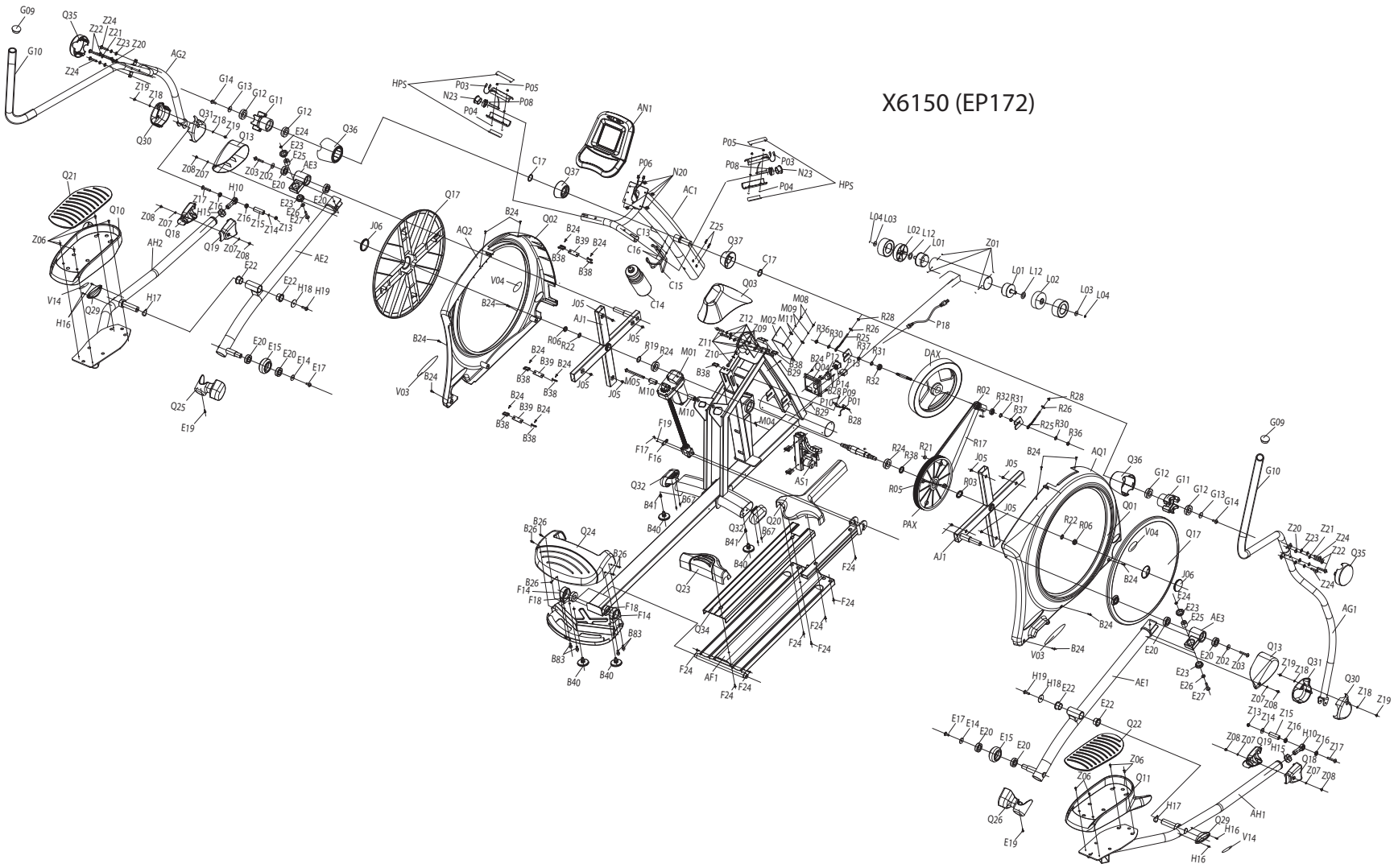
G09
Q35
Z24
Z22
Z21
Z23
Z20
G10
AG2
Z19
Z18
G14
G13
G12
G11
Q31
Q30
Q13
E24
E23
E25
AE3
Z08
Z07
Z03
Z02
E20
Q36
HPS
P03
P05
N23
P08
P04
AN1
C17
Q37
P06
N20
AC1
Q21
Q10
Z06
Z17
H10
Z16
H15
Z15
Z14
Z13
E22
E26
E27
Q18
Q19
AH2
AE2
V14
Q29
H16
H17
H18
H19
E15
E14
E17
Q25
E19
Q17
J06
AQ2
Q02
B24
B39
B38
V04
V03
C13
C16
C15
C14
Z25
Q03
L04
L03
L02
L12
L01
Z01
P18
M08
M09
M11
M02
Z12
Z09
R36
R30
R28
R26
R25
R37
R31
R32
DAX
Z11
Z10
M01
R06
R22
J05
AJ1
R19
R24
M05
M10
P14
P09
P10
P01
B29
B28
F19
F17
F16
M04
AS1
R02
R17
R21
R38
R05
PAX
R03
AQ1
Q01
R22
Q32
B41
B40
B67
Q20
Q24
B26
F14
F18
Q23
Q34
B83
F24
AF1
AE1
Q22
Q11
Q26
AH1
G09
G10
Q35
AG1
Q13
Q31
Q30
Z19
Z18
Z15
Z13
Z14
Z16
H10
Z17
Z08
Z07
Q19
H15
Q18
Z07
Z08
AH1
Q29
H16
V14
H16