X6250HRT (EP173)

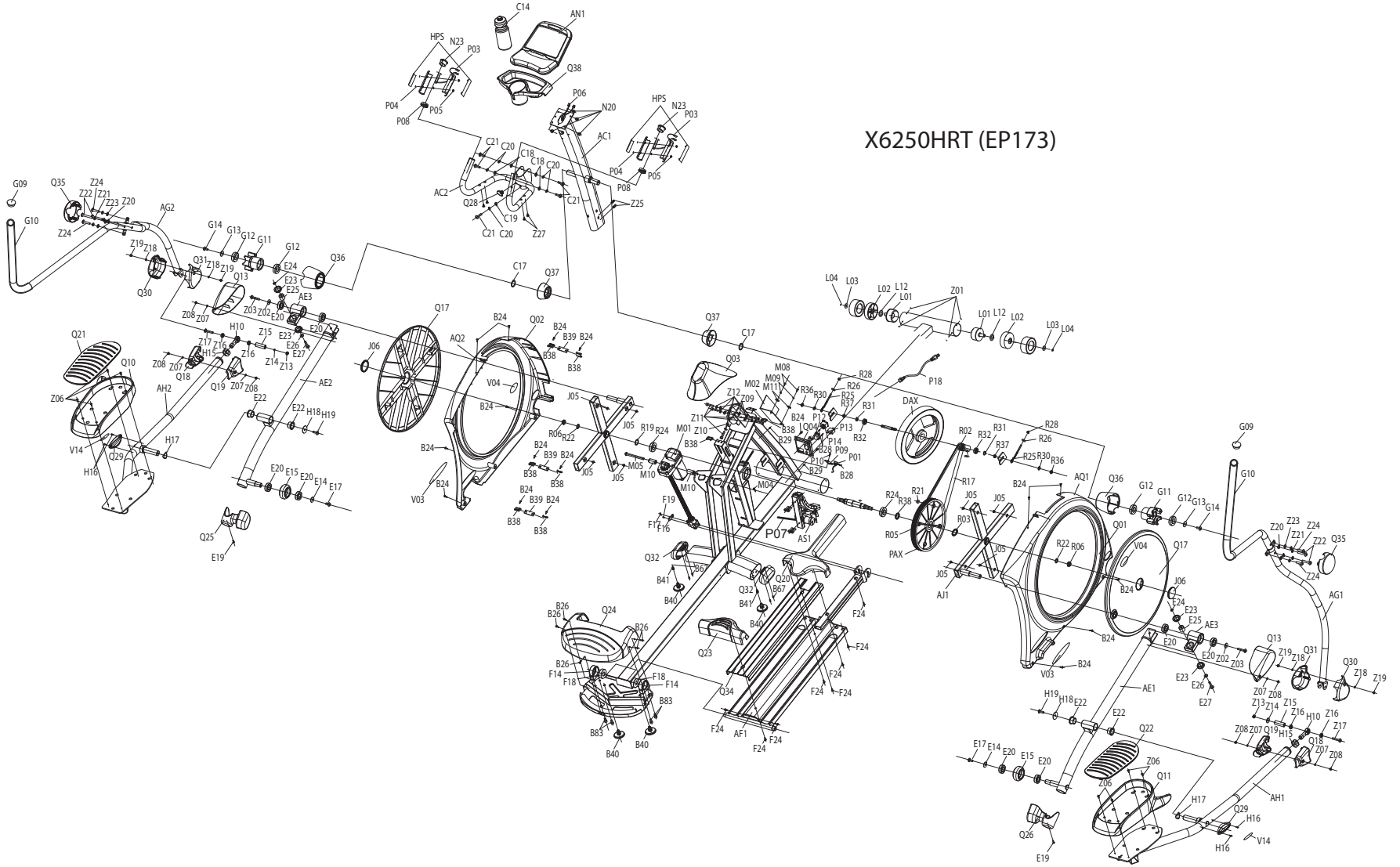
C14
AN1
HPS
N23
P03
Q38
P04
P05
P08
P06
N20
AC1
C21
C20
C18
AC2
Q28
C19
Z27
Z25
G09
Q35
Z24
Z22
Z21
Z23
Z20
G10
AG2
G14
G13
G12
G11
Z19
Z18
Q31
Z13
Q13
E24
E23
E25
AE3
Q36
Q30
Z08
Z07
Z03
Z02
E20
C17
Q37
Q17
B24
Q02
AQ2
J06
Q21
Q10
Q18
Z06
AH2
Z17
H10
Z15
Z16
H15
Z14
Z12
E26
E27
Z13
Q19
AE2
E22
H18
H19
V14
H17
Q29
H16
V04
V03
J05
R06
R22
R19
R24
M05
M10
M01
Z11
Z10
Z09
M08
M09
M11
M02
R36
R30
R25
R26
R37
R31
R28
R32
P12
P13
P14
P01
P09
P10
B38
B39
B29
B28
F19
F17
F16
M04
AS1
P07
Q32
B67
Q20
B41
B40
Q23
Q34
AF1
F24
F18
F14
B26
B83
Q24
Q25
E19
E20
E15
E14
E17
DAX
P18
L04
L03
L02
L12
L01
Z01
R02
R03
R05
PAX
R21
AJ1
AQ1
Q01
V04
Q17
AG1
Q22
Q11
Z06
AE1
H19
H18
E22
E17
E14
E15
E20
Q26
E19
AH1
H17
Q29
H16
V14
Q30
Z18
Z19
Q31
Z07
Z08
Z13
Z14
Z15
Z16
H10
Z17
H15
Q18
Z07
Z08
Z20
Z23
Z24
Z21
Z22
Q35
G09
G10
G12
G11
G13
G14
Q36
AQ1
B24
V03
E23
E26
E27
E20
Z02
Z03
AE3
E25
E24
J06
Q17
Q01
V04
R22
R06
J05
R03
R17
R21
R38
R24
R05
PAX
AJ1
R28
R26
R25
R30
R36
R32
R31
R37
P18
DAX
L04
L03
L02
L12
L01
Z01
L01
L12
L02
L03
L04
Q37
C17
Q03
M08
M09
M11
M02
Z12
Z09
Z11
Z10
R36
R30
R25
R26
R37
R31
R28
R32
P12
P13
P14
P01
P09
P10
B38
B39
B29
B28
B24
Q04
M01
M05
M10
M04
AS1
P07
F19
F17
F16
Q32
B67
Q20
B41
B40
Q23
Q34
AF1
F24
F18
F14
B26
B83
Q24
Q25
E19
E20
E15
E14
E17
V04
V03
B24
Q17
Q01
AQ1
Q36
G12
G11
G13
G14
G09
G10
Z20
Z23
Z24
Z21
Z22
Q35
Z24
AG1
Q13
Z19
Z18
Q31
Q30
Z18
Z19
Z07
Z08
Z13
Z14
Z15
Z16
H10
Z16
Z17
H15
Q18
Z07
Z08
Z08
Z07
Q19
AH1
H17
Q29
H16
V14
H16
Q26
E19
Z06
Q11
Z06
Q22
E22
H18
H19
AE1
E17
E14
E20
E15
E20
E23
E26
E27
E20
Z02
Z03
AE3
E25
E24
J06
B24
V03
B24
B24
B24