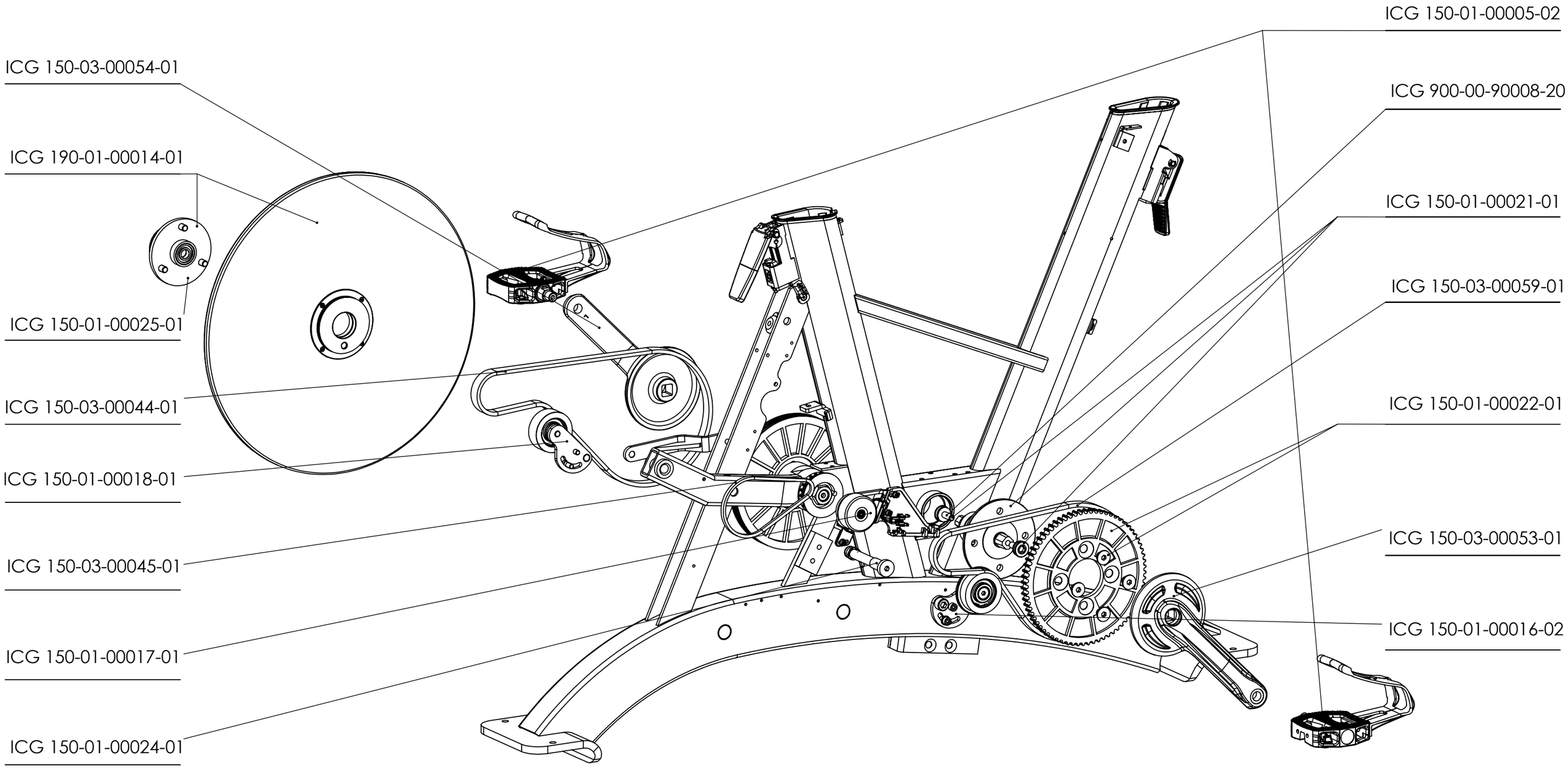
ICG 150-01-00005-02
ICG 150-03-00054-01
ICG 900-00-90008-20
ICG 190-01-00014-01
ICG 150-01-00021-01
ICG 150-03-00059-01
ICG 150-01-00025-01
ICG 150-01-00022-01
ICG 150-03-00044-01
ICG 150-01-00018-01
ICG 150-03-00053-01
ICG 150-03-00045-01
ICG 150-01-00016-02
ICG 150-01-00017-01
ICG 150-01-00024-01

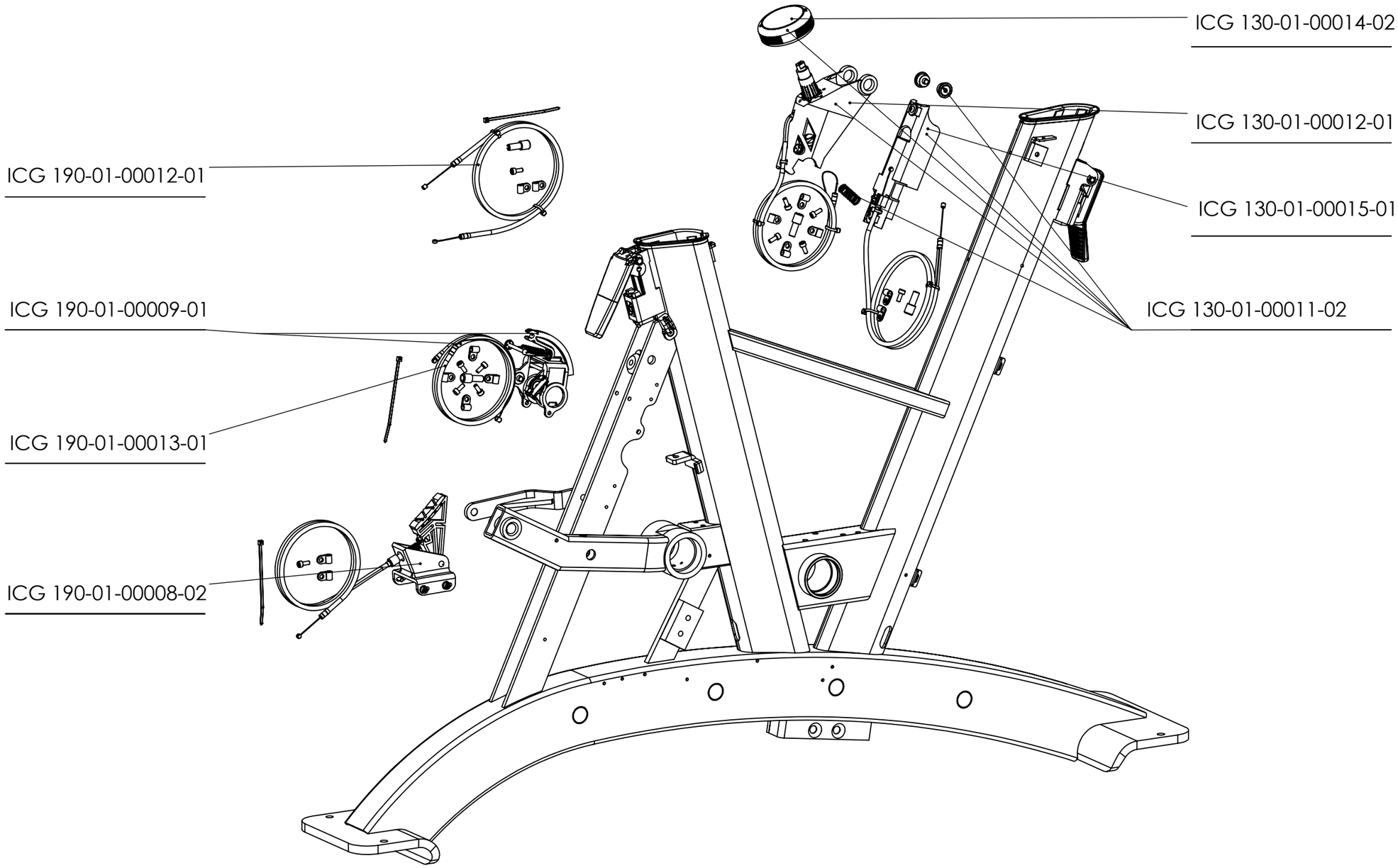
ICG 130-01-00014-02
ICG 130-01-00012-01
ICG 130-01-00015-01
ICG 130-01-00011-02
ICG 190-01-00012-01
ICG 190-01-00009-01
ICG 190-01-00013-01
ICG 190-01-00008-02

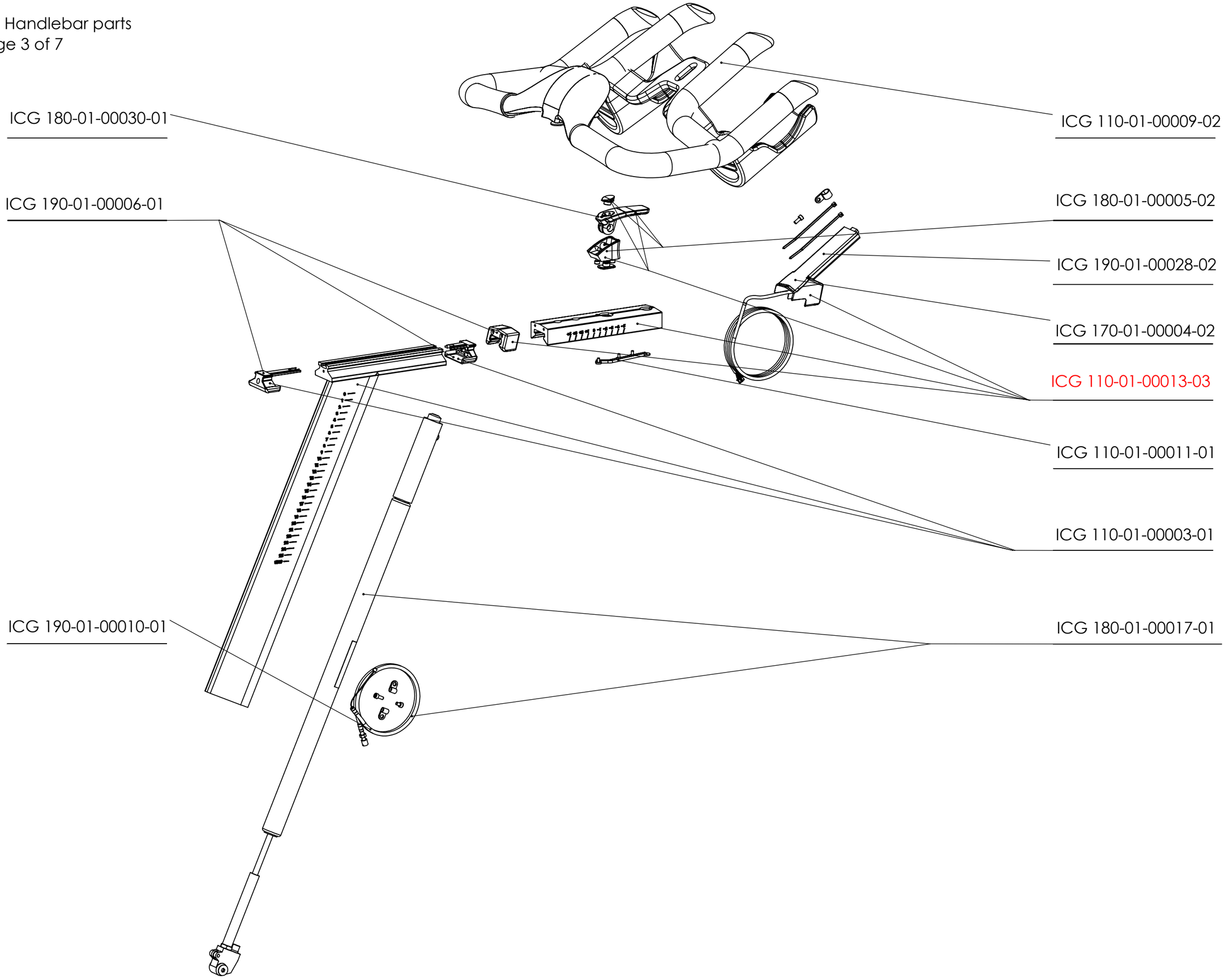
ICG 180-01-00030-01
ICG 190-01-00006-01
ICG 190-01-00010-01
ICG 110-01-00009-02
ICG 180-01-00005-02
ICG 190-01-00028-02
ICG 170-01-00004-02
ICG 110-01-00013-03
ICG 110-01-00011-01
ICG 110-01-00003-01
ICG 180-01-00017-01

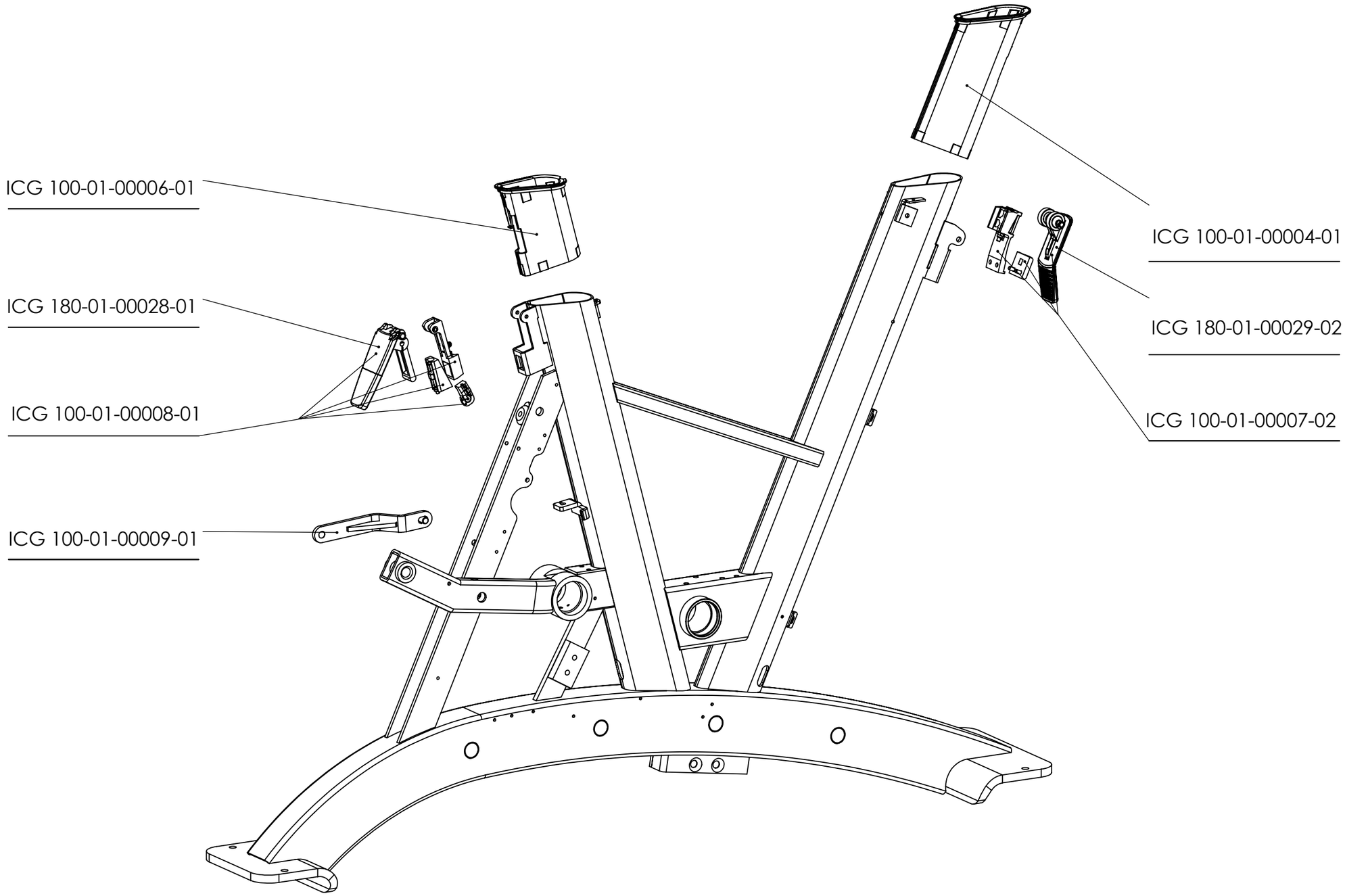
ICG 100-01-00006-01
ICG 180-01-00028-01
ICG 100-01-00008-01
ICG 100-01-00009-01
ICG 100-01-00004-01
ICG 180-01-00029-02
ICG 100-01-00007-02

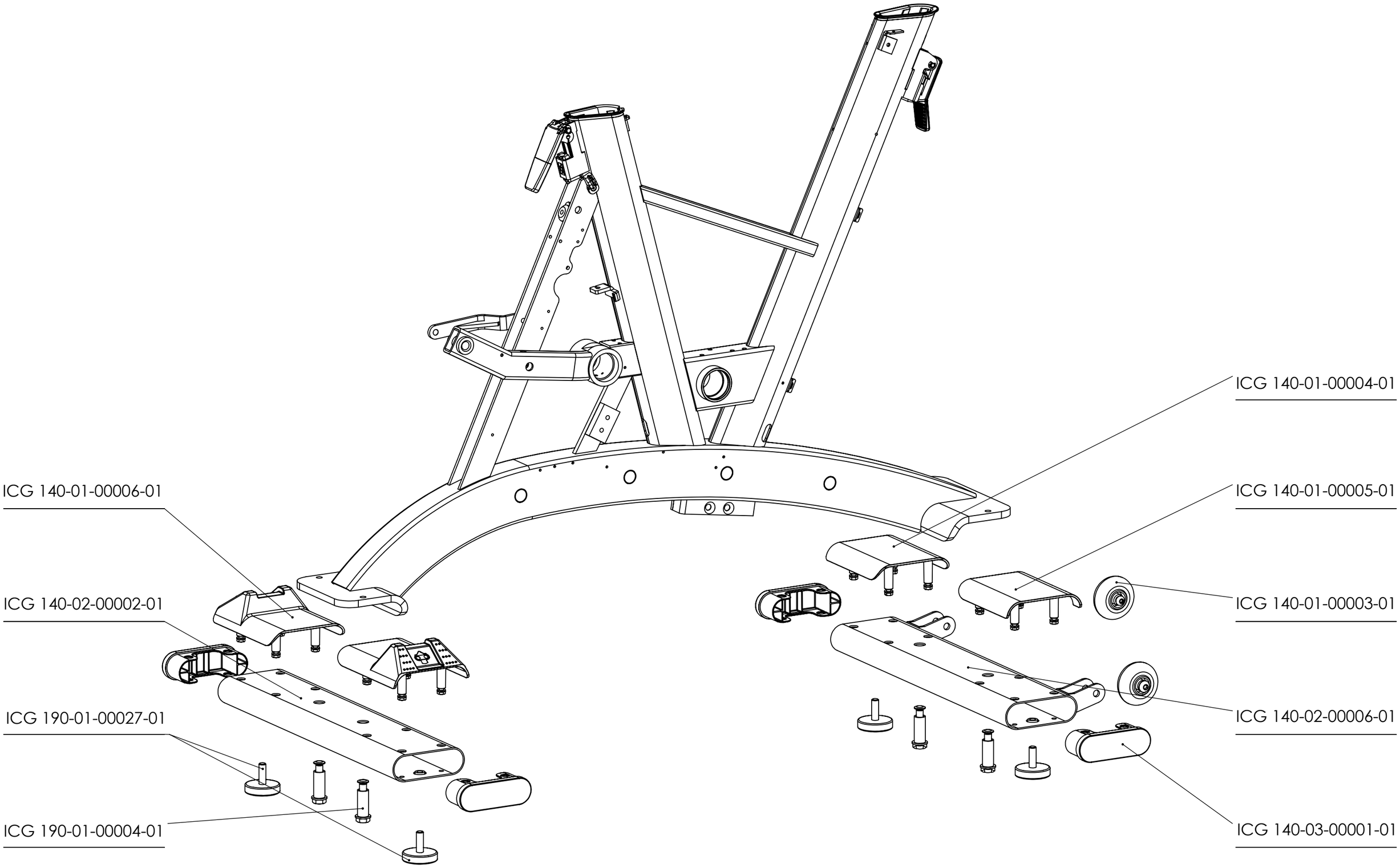
ICG 140-01-00004-01
ICG 140-01-00006-01
ICG 140-01-00005-01
ICG 140-02-00002-01
ICG 140-01-00003-01
ICG 190-01-00027-01
ICG 140-02-00006-01
ICG 190-01-00004-01
ICG 140-03-00001-01

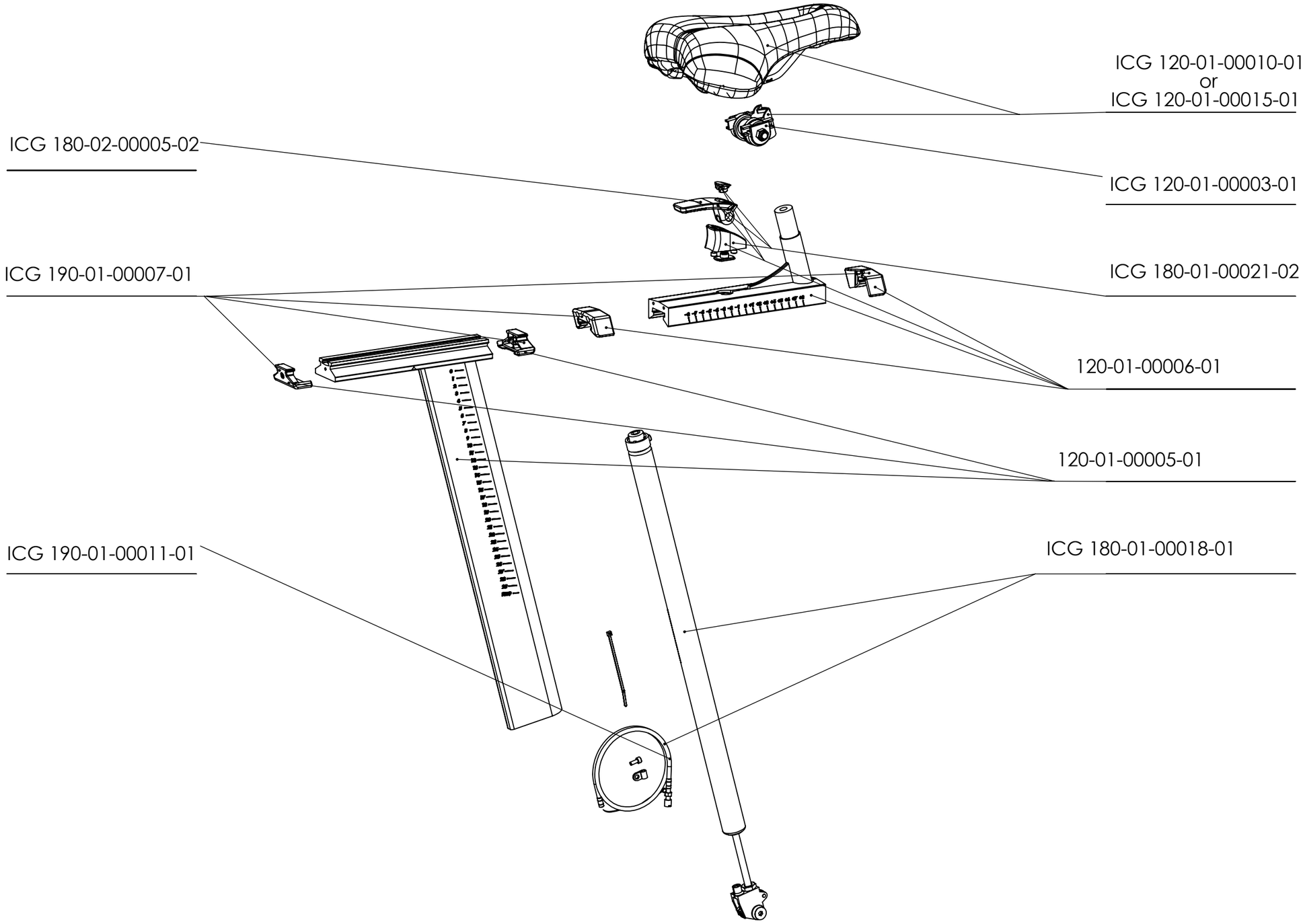
ICG 120-01-00010-01
or
ICG 120-01-00015-01
ICG 180-02-00005-02
ICG 120-01-00003-01
ICG 190-01-00007-01
ICG 180-01-00021-02
120-01-00006-01
120-01-00005-01
ICG 190-01-00011-01
ICG 180-01-00018-01

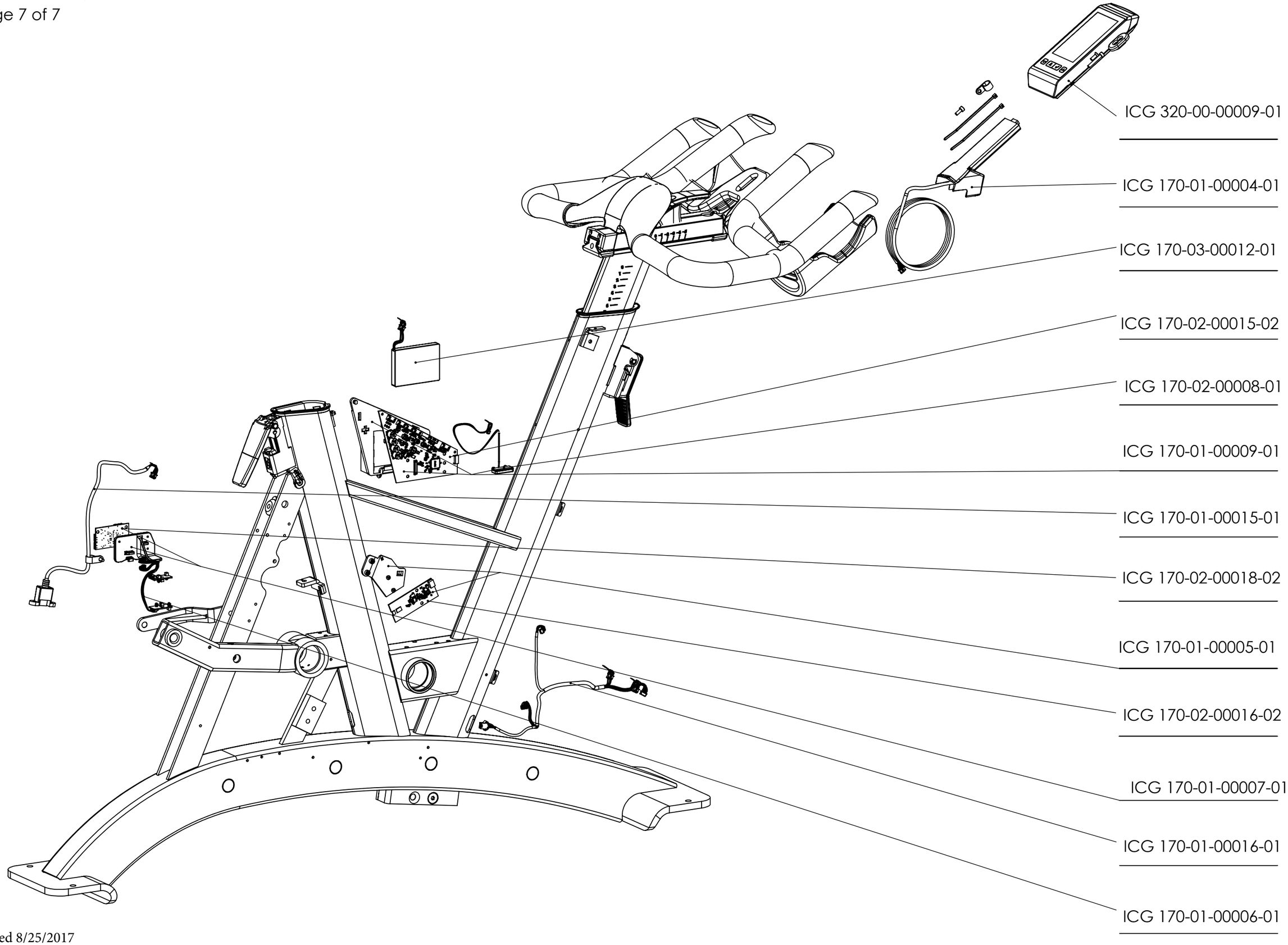
ICG 320-00-00009-01
ICG 170-01-00004-01
ICG 170-03-00012-01
ICG 170-02-00015-02
ICG 170-02-00008-01
ICG 170-01-00009-01
ICG 170-01-00015-01
ICG 170-02-00018-02
ICG 170-01-00005-01
ICG 170-02-00016-02
ICG 170-01-00007-01
ICG 170-01-00016-01
ICG 170-01-00006-01