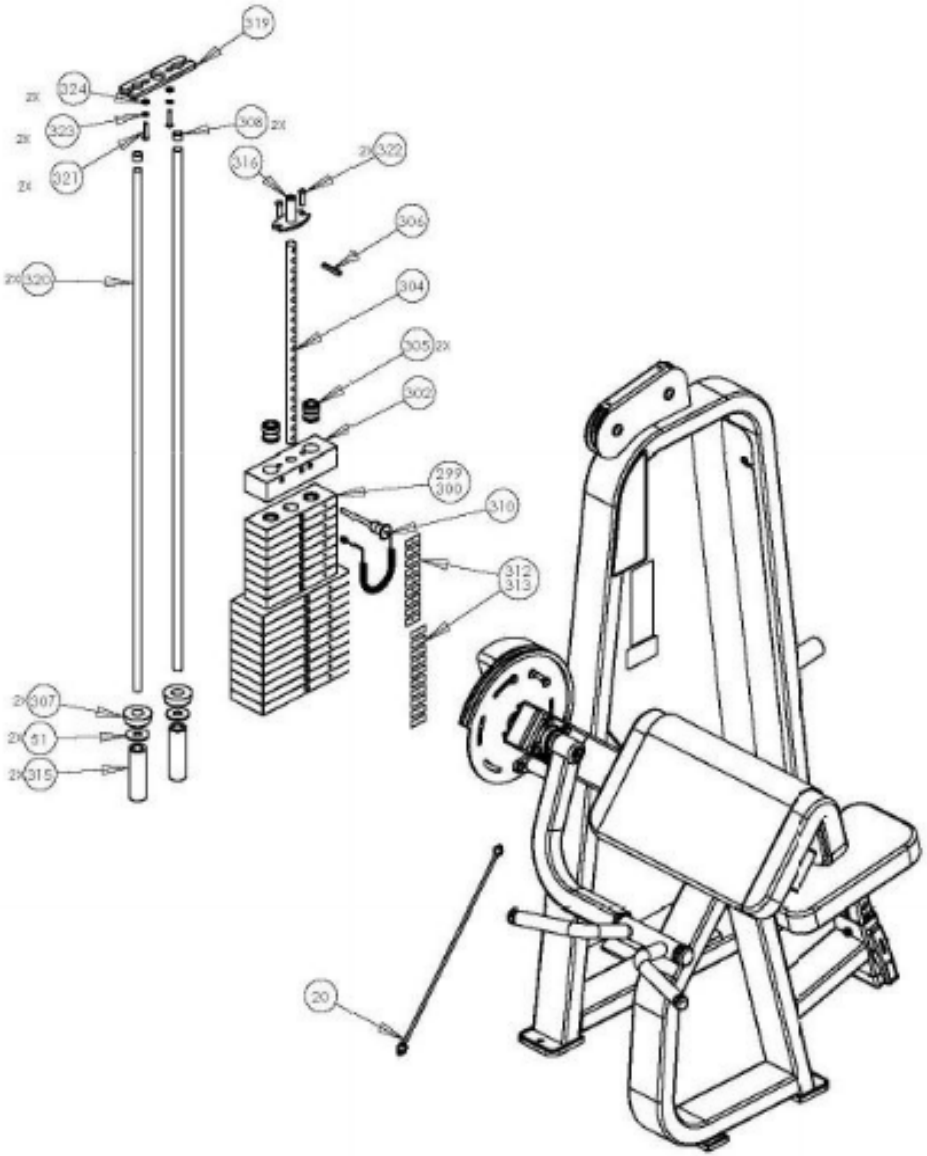
319
2X 324
2X 323
2X 321
308 2X
316
2X 322
306
2X 320
304
305 2X
302
299
300
310
312
313
2X 307
2X 51
2X 315
20