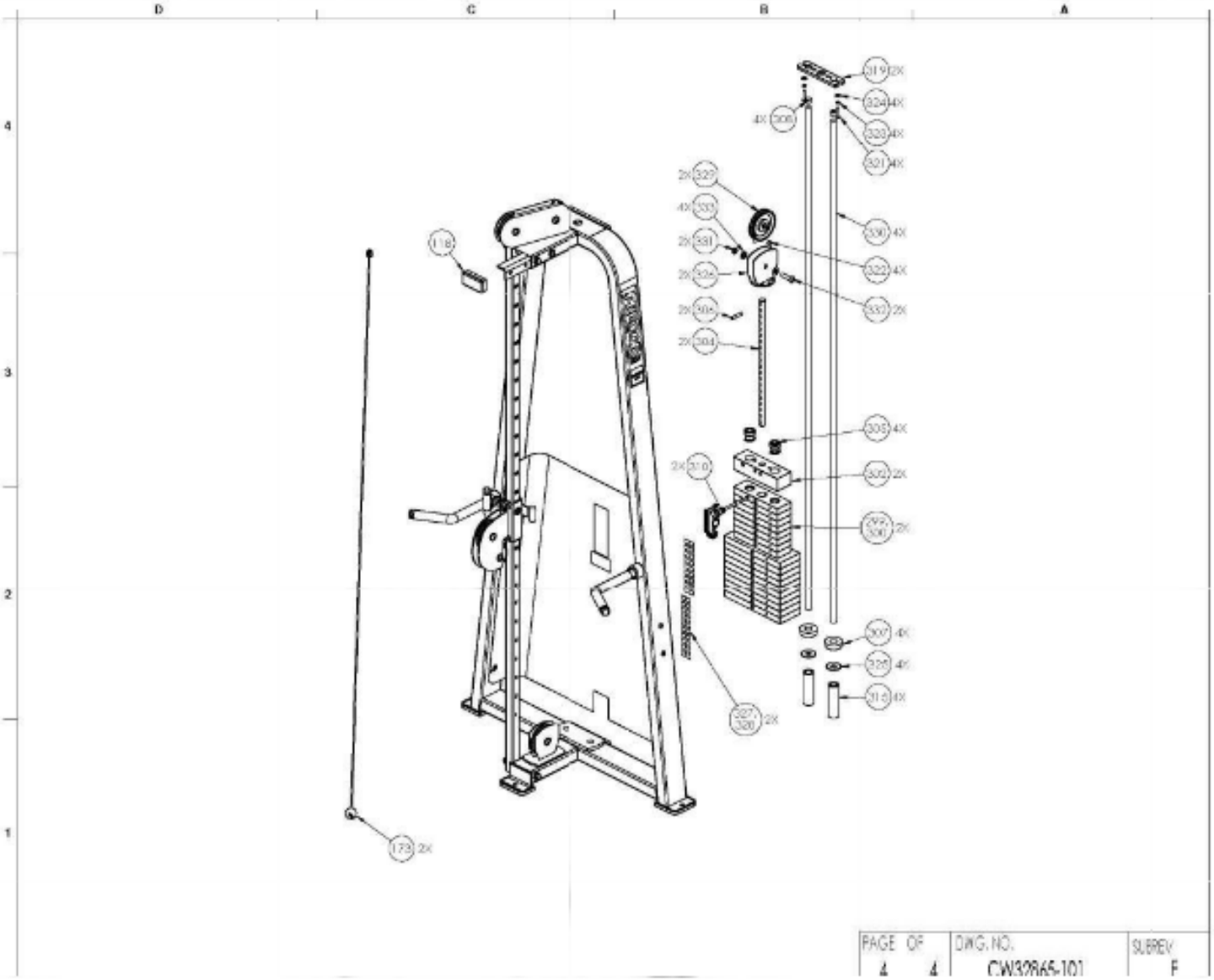
D
C
B
A
4
3
2
1
319 2X
324 4X
4X 308
323 4X
321 4X
2X 325
4X 333
2X 331
2X 324
2X 316
2X 304
336 4X
322 4X
332 2X
116
305 4X
2X 310
302 2X
292 301 2X
307 4X
326 4X
315 4X
327 320 2X
173 2X
PAGE OF
4 4
DWG. NO.
CW32R65-101
SUBREV
F