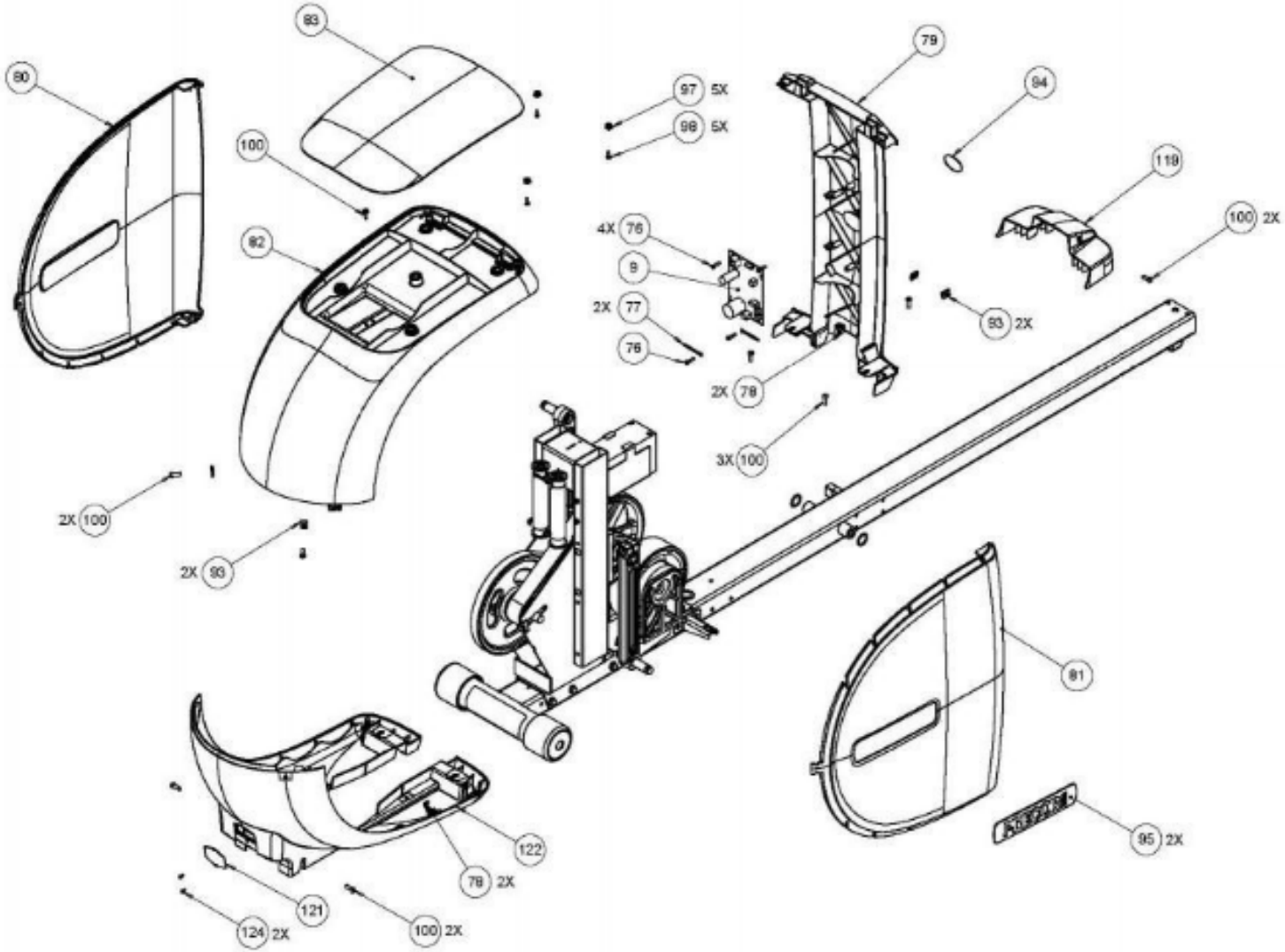
90
93
100
92
97 5X
98 5X
79
94
119
100 2X
4X 76
9
2X 77
76
93 2X
2X 78
3X 100
2X 100
2X 93
91
122
78 2X
121
124 2X
100 2X
95 2X